定位襯套 • 用於定位夾持銷，使用下壓接合

23111.0868

產品描述

這些用於定位夾緊銷的定位襯套安裝在對應件中。

材質

- 不銹鋼1.4112，硬化

組裝

壓配定位襯套用於定位夾緊銷輕輕地插入到機台或基板

圖面

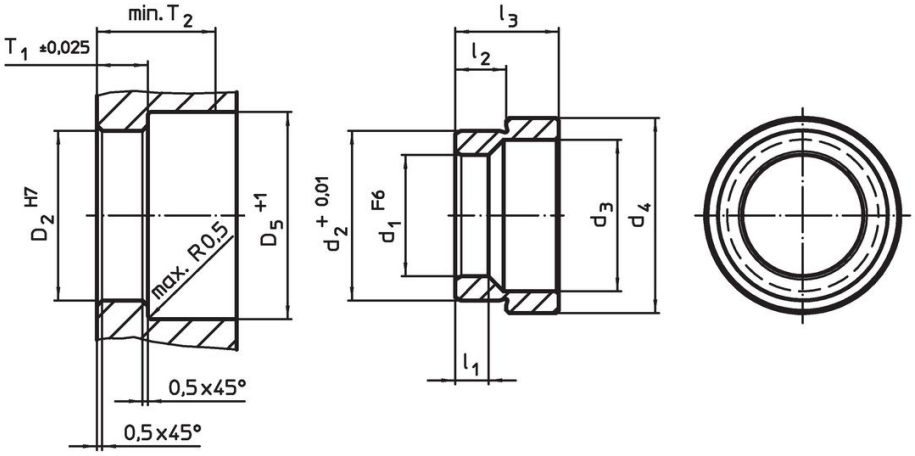

訂單資訊

尺寸							定位孔					品號
d_1 F6	d_2 +0,01	d_3	d_4	l_1	l_2	l_3	D_2 H7	D_5 +1	T_1 ±0,02	T2 min		
[mm]							[mm]				[g]	
不銹鋼												
30	42,03	37	48,2	5,25	10,63	21,8	42	50	10,95	28	118	23111.0868

應用範例

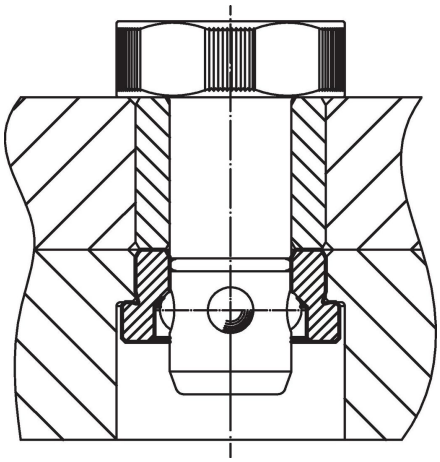

遵守

符合 RoHS
符合指令 2011/65/EU 和指令 2015/863

不含 SVHC 物質
不含超過 0.1% w/w 的 SVHC 物質 - 截至 2024 年 1 月23 日的 SVHC 清單.

不含 65 號提案物質
不包括 65 號提案物質
https://www.P65Warnings.ca.gov/

不含衝突礦物
本產品不含來自剛果民主共和國或鄰近國家的任何被指定為“衝突礦物”的物質，例如鉭、錫、金或鎢。