定位夾持銷
23111.0130

產品描述

定位夾持銷允許快速夾緊，緊固，調整，更換及固定工件，板材，治具系統等。

材質

- 不鏽鋼 1.4542，沉澱硬化

操作

透過鎖緊夾持螺栓，定位夾銷藉由四個球以中心定位，並夾住定位襯套。夾持螺栓可以透過一個可移除把手 (品號 23111.0900/0.0902) 或六角鍵來進行手動操作。

更多資訊

配件

可以提供適合的襯套

更多產品

- 手動把手, 用於定位夾持銷
- 襯套, 用於定位夾持銷
- 定位襯套, 用於定位夾持銷，使用下壓接合
- 定位襯套, 用於定位夾持銷，使用螺絲接合

圖面

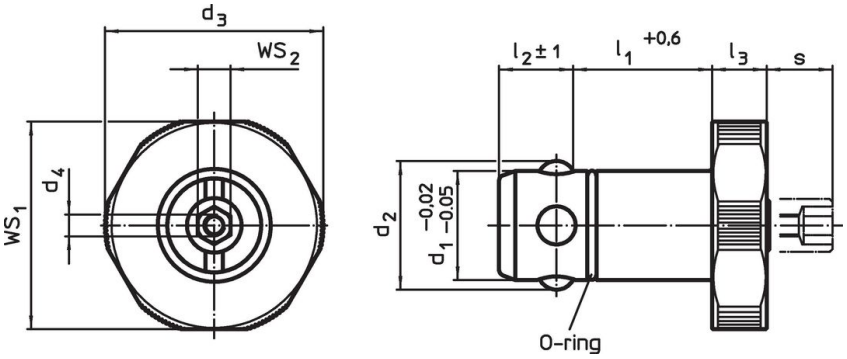

訂單資訊

尺寸								用於基板	WS_1	WS_2	夾持力		品號
d_1 -0,02 -0,05	l_1 +0,6	d_2	d_3	d_4	l_2 ±1	l_3	s max.	±0,05					
[mm]								[mm]	[mm]	[mm]	[kN]	[g]	
不銹鋼													
30	25	34,6	55	M4	18,6	10	9	20	53	10	10	390	23111.0130

應用範例

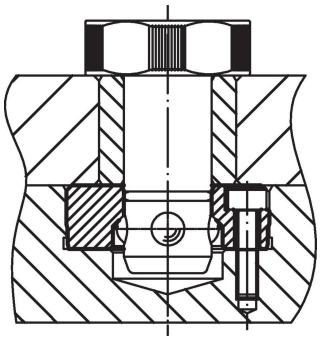

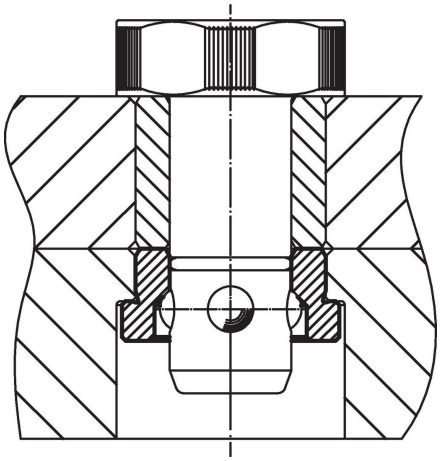

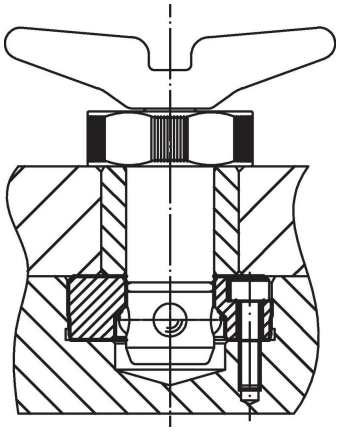

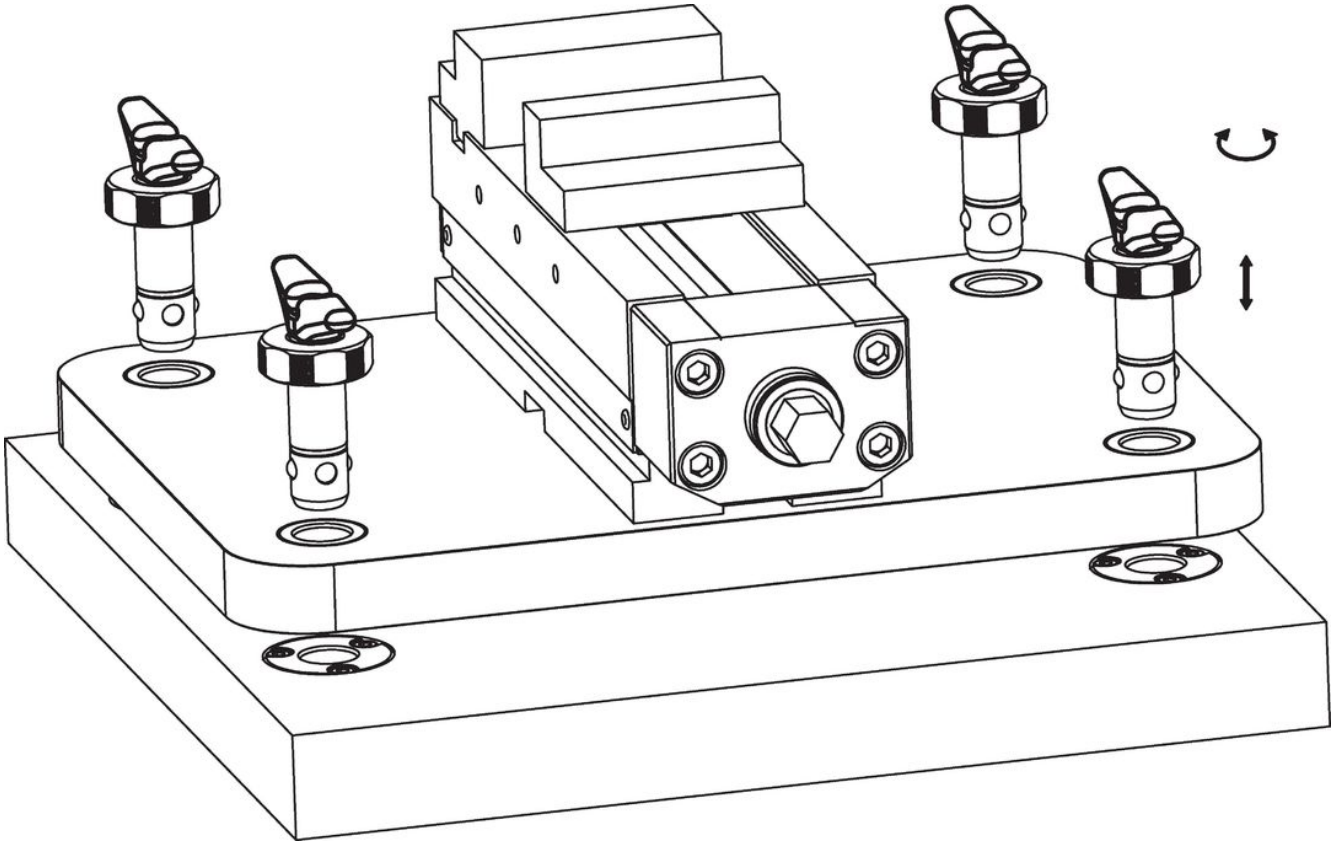

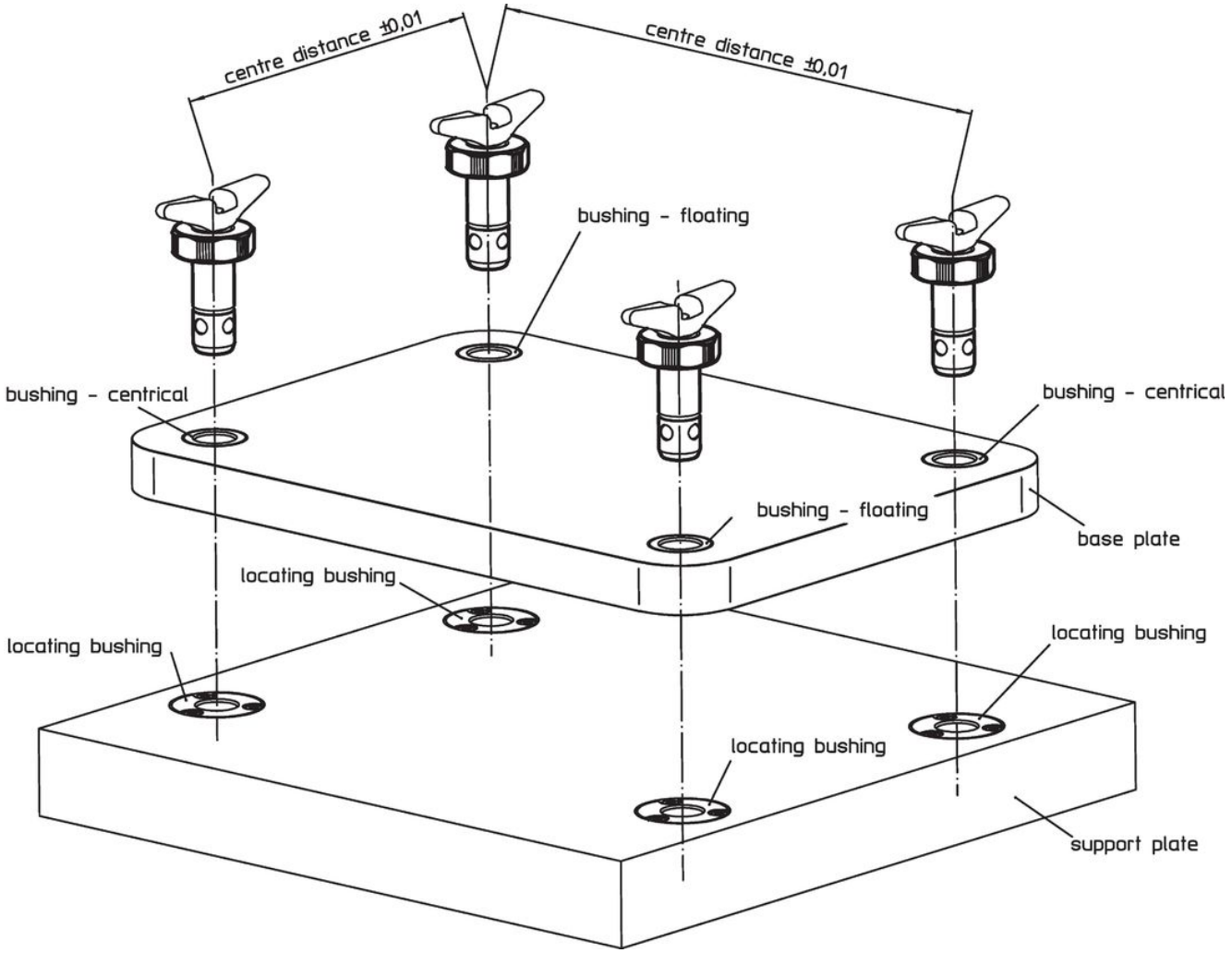
centre distance ±0,01
centre distance ±0,01
bushing - floating
bushing - centrical
bushing - centrical
bushing - floating
base plate
locating bushing
locating bushing
locating bushing
locating bushing
support plate

遵守

符合 RoHS
符合指令 2011/65/EU 和指令 2015/863

不含 SVHC 物質
不含超過 0.1% w/w 的 SVHC 物質 - 截至 2024 年 1 月23 日的 SVHC 清單.

不含 65 號提案物質
不包括 65 號提案物質
https://www.P65Warnings.ca.gov/

不含衝突礦物
本產品不含來自剛果民主共和國或鄰近國家的任何被指定為“衝突礦物”的物質，例如鉭、錫、金或鎢。