定位夾持銷
23111.0032

產品描述

定位夾持銷允許快速夾緊，緊固，調整，更換及固定工件，板材，治具系統等。

材質

- 鋼，熱處理， 染黑

操作

透過鎖緊夾持螺栓，定位夾銷藉由四個球以中心定位，並夾住定位襯套。夾持螺栓可以透過一個可移除把手 (品號 23111.0900/0.0902) 或六角鍵來進行手動操作。

更多資訊

配件

可以提供適合的襯套

更多產品

- 手動把手, 用於定位夾持銷
- 襯套, 用於定位夾持銷
- 定位襯套, 用於定位夾持銷，使用下壓接合
- 定位襯套, 用於定位夾持銷，使用螺絲接合

圖面

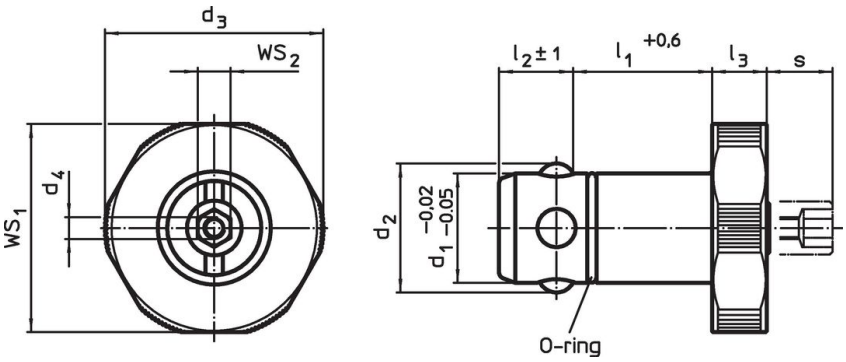

訂單資訊

尺寸								用於基板	WS_1	WS_2	夾持力		品號
d_1 -0,02 -0,05	l_1 +0,6	d_2	d_3	d_4	l_2 ±1	l_3	s max.	±0,05					
[mm]								[mm]	[mm]	[mm]	[kN]	[g]	
熱處理鋼													
30	30	34,6	55	M4	18,6	10	9	25	53	10	10	416	23111.0032

應用範例

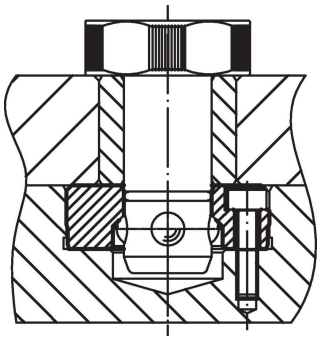

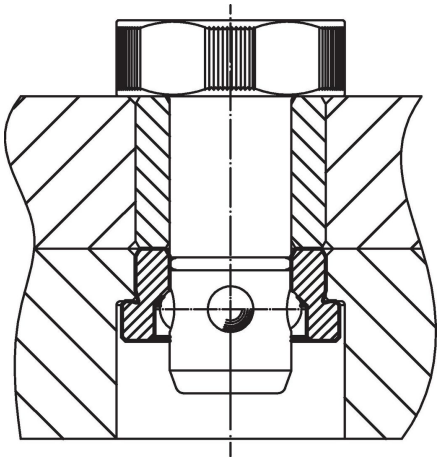

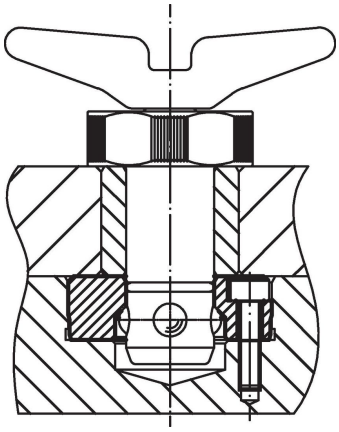

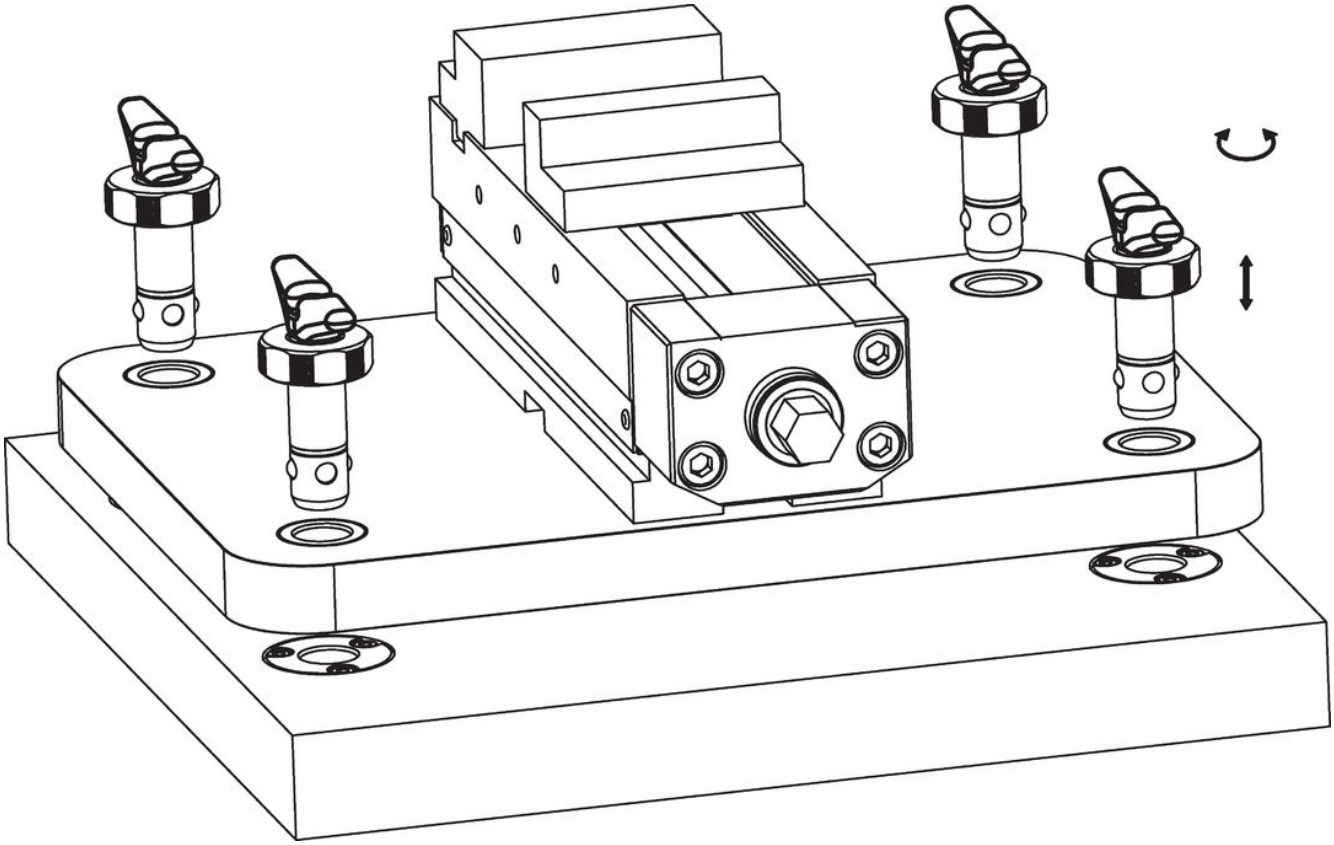

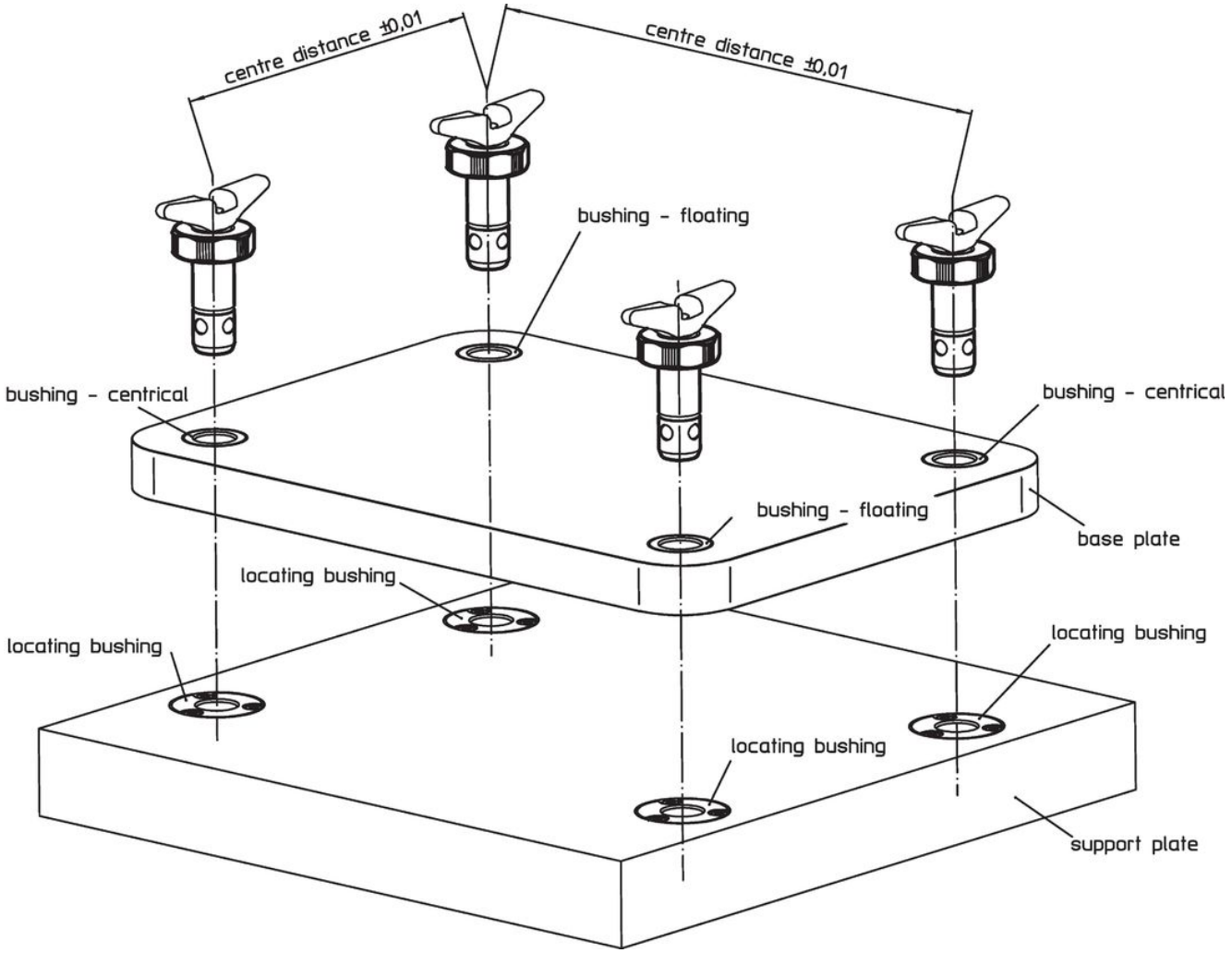
centre distance ±0,01
centre distance ±0,01
bushing - floating
bushing - centrical
bushing - centrical
bushing - floating
base plate
locating bushing
locating bushing
locating bushing
locating bushing
support plate

遵守

符合 RoHS
含鉛 - 相容除了例外 6a / 6b / 6c.

含有 >0.1% w/w 的 SVHC 物質
含鉛 - SVHC [REACH] 清單截至 2024 年 1 月 23 日

包含 65 號提案的物質
接觸鉛會導致癌症和生殖危害。 接觸鎳會導致癌症。
https://www.P65Warnings.ca.gov/

不含衝突礦物
本產品不含來自剛果民主共和國或鄰近國家的任何被指定為“衝突礦物”的物質，例如鉭、錫、金或鎢。