鎖固槽榫
23110.0028

產品描述

適用於將夾具及固夾元件定位
於有T形槽適用於 DIN 650 的機器工作台上。

材質

- 鋼，表面硬化，染黑，研磨

更多資訊

參考

尺寸 20， 請參考 23130.0020。

圖面

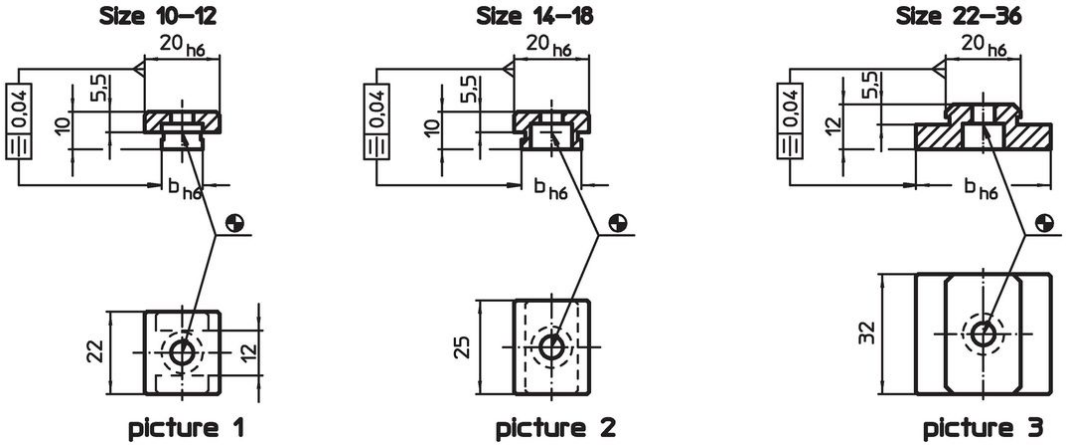

訂單資訊

T槽尺寸機械 b h6 [mm]	螺絲用 ISO 4762 [mm]	[g]	品號
尺寸 22-36 – 相片 3			
28	M6	68	23110.0028

應用範例

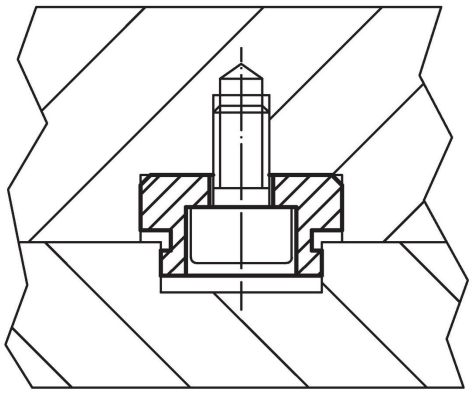

遵守

符合 RoHS
符合指令 2011/65/EU 和指令 2015/863

不含 SVHC 物質
不含超過 0.1% w/w 的 SVHC 物質 - 截至 2024 年 1 月23 日的 SVHC 清單.

不含 65 號提案物質
不包括 65 號提案物質
https://www.P65Warnings.ca.gov/

不含衝突礦物
本產品不含來自剛果民主共和國或鄰近國家的任何被指定為“衝突礦物”的物質，例如鉭、錫、金或鎢。