傳動塊 • DIN 2079

23100.0050

產品描述

這些傳動塊根據 DIN 2079 製造。

材質

- 合金硬化鋼， 表面硬化，染黑，研磨

圖面

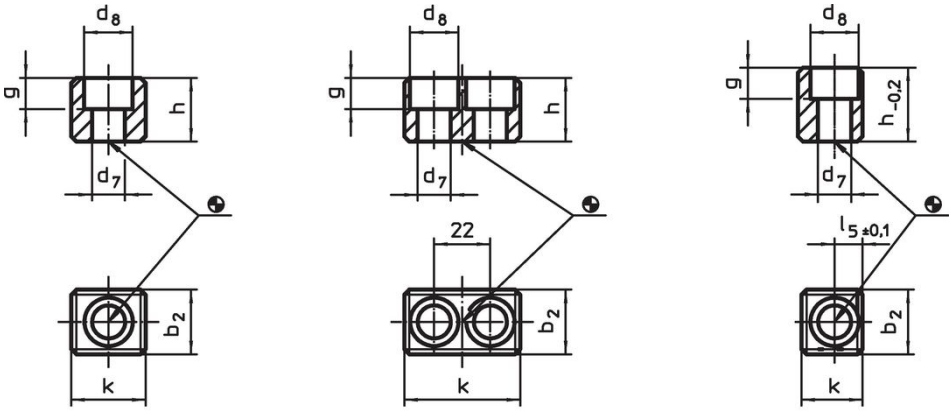

picture 1 picture 2 picture 3

訂單資訊

主軸頭No.	尺寸						螺絲用 ISO 4762		品號
	k	b_2 h5	d_7	d_8	g	h			
	[mm]						[mm]	[g]	
適用於主軸頭 nos. 30~60， 型式A – 相片 1									
50 – 55	26,5	25,4	13	19	12,3	25	M12 x 25	88	23100.0050

應用範例

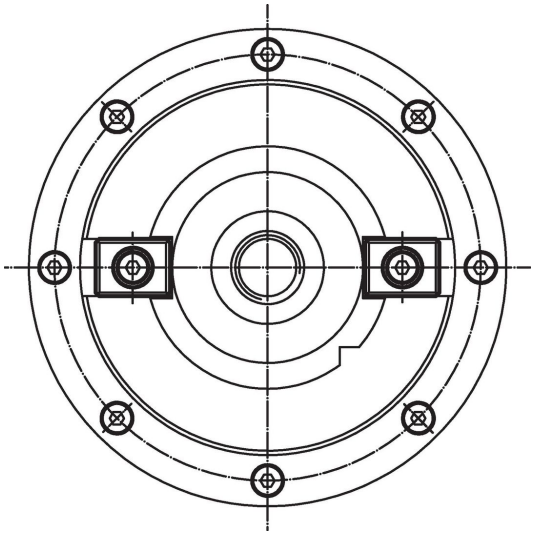

遵守

符合 RoHS
符合指令 2011/65/EU 和指令 2015/863

不含 SVHC 物質
不含超過 0.1% w/w 的 SVHC 物質 - 截至 2024 年 1 月23 日的 SVHC 清單.

不含 65 號提案物質
不包括 65 號提案物質
https://www.P65Warnings.ca.gov/

不含衝突礦物
本產品不含來自剛果民主共和國或鄰近國家的任何被指定為“衝突礦物”的物質，例如鉭、錫、金或鎢。