軸環螺帽附圓錐型座

23080.0620

產品描述

通過夾具螺母和錐形座的這種組合，可以補償不平行的夾緊表面。
帶有錐形座的固定螺帽是由固定螺帽和錐形座組成的固定單元，具有以下優點/特點：

- 功能可靠
- 受控制
- 快速高效的安裝
- 簡化庫存
- 最大迴轉範圍 3°

材質

錐形座
- 鋼，熱處理， 染黑

螺帽
- 鋼，熱處理， 染黑

更多資訊

參考

有關起始扭力和穩定性請參考附件 - 技術資料 -

圖面

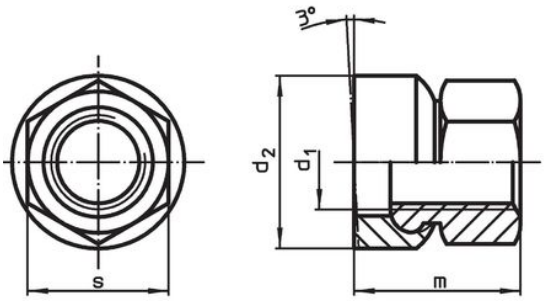

picture 1

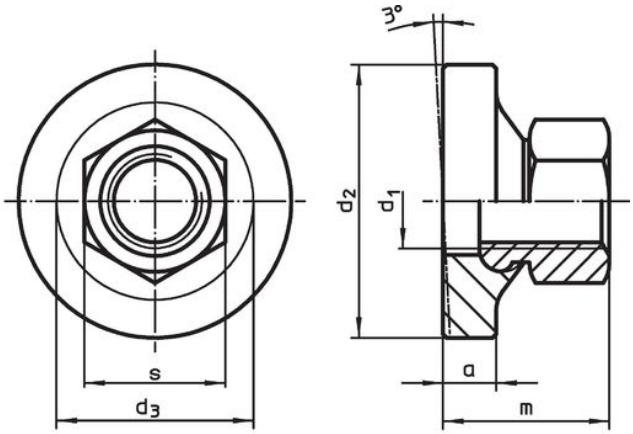

picture 2

訂單資訊

d1	a	尺寸 d2 [mm]	d3	m	s [mm]	[g]	品號
具有大承載面 – 相片 2							
M20	9,5	50	39,9	35	30	213	23080.0620

應用範例

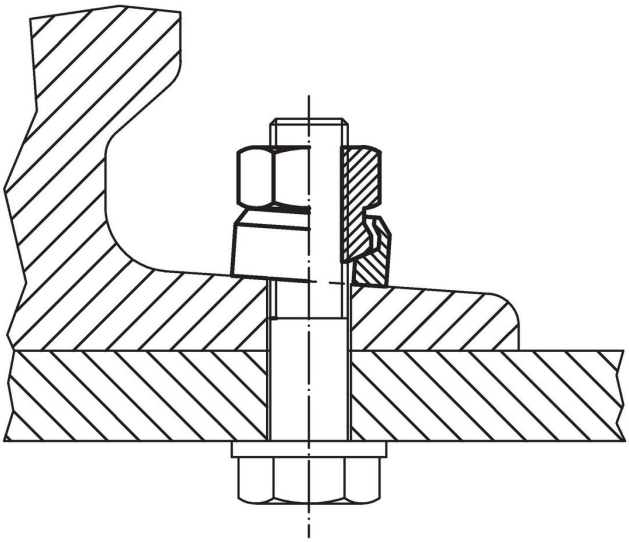

遵守

符合 RoHS
符合指令 2011/65/EU 和指令 2015/863

不含 SVHC 物質
不含超過 0.1% w/w 的 SVHC 物質 - 截至 2024 年 1 月23 日的 SVHC 清單.

不含 65 號提案物質
不包括 65 號提案物質
https://www.P65Warnings.ca.gov/

不含衝突礦物
本產品不含來自剛果民主共和國或鄰近國家的任何被指定為“衝突礦物”的物質，例如鉭、錫、金或鎢。