墊圈。 • 高精度設計

23060.0160

產品描述

精確製造的墊圈的平行度允許偏差為0.05毫米。

材質

- 不繡鋼 1.4305

圖面

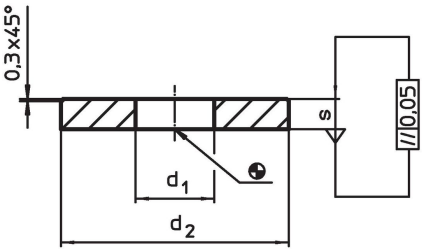

訂單資訊

尺寸 d_1 [mm]	尺寸 d_2 [mm]	尺寸 s [mm]	螺絲用 [mm]	[g]	品號
不銹鋼					
10,5	30	4	M10	19	23060.0160

應用範例

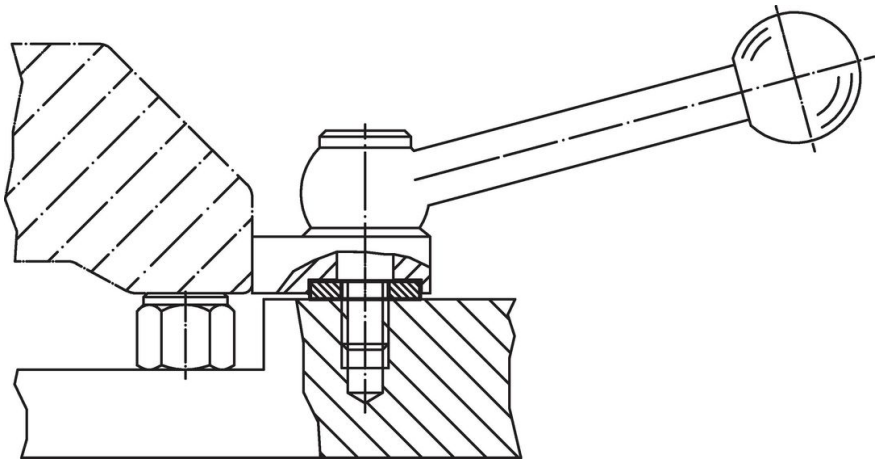

遵守

符合 RoHS
符合指令 2011/65/EU 和指令 2015/863

不含 SVHC 物質
不含超過 0.1% w/w 的 SVHC 物質 - 截至 2024 年 1 月23 日的 SVHC 清單.

不含 65 號提案物質
不包括 65 號提案物質
https://www.P65Warnings.ca.gov/

不含衝突礦物
本產品不含來自剛果民主共和國或鄰近國家的任何被指定為“衝突礦物”的物質，例如鉭、錫、金或鎢。