用於 T 型槽的螺帽 • DIN 508
23010.0281

產品描述

這些用於 T 型槽的螺母（槽螺母）是根據 DIN 508 製造的。該範圍擴展了 DIN 中未包含的其他尺寸。

材質

- 鋼，車修，鍍鋅，鈍化

組裝

T 螺帽的全部負載容量只能被應用在保證螺絲旋入超過 T 螺帽的螺紋全長。

更多資訊

注意事項

特殊的樣式歡迎洽詢。

圖面

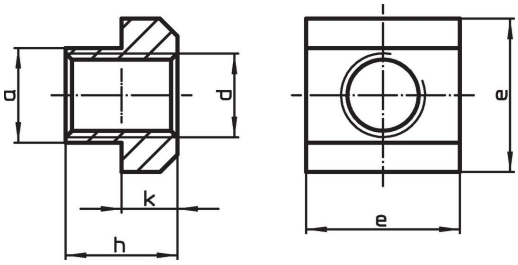

訂單資訊

T槽尺寸	尺寸					用於T型槽 DIN 650	測試力量DIN 508 F min		品號
	d	a	e	h	k				
[mm]	[mm]					[mm]	[kN]	[g]	
熱處理鋼									
28	M24	27,6	44	36	18	28	282	317	23010.0281

應用範例

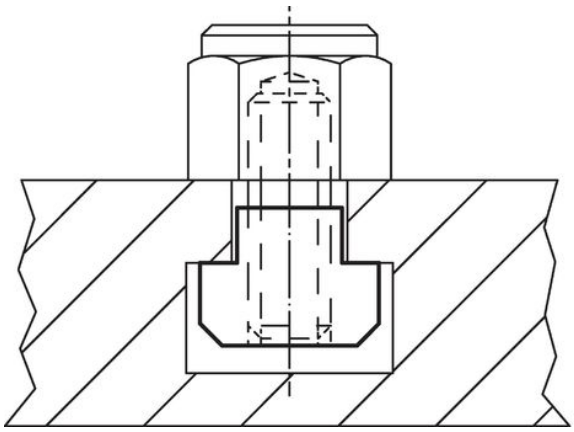

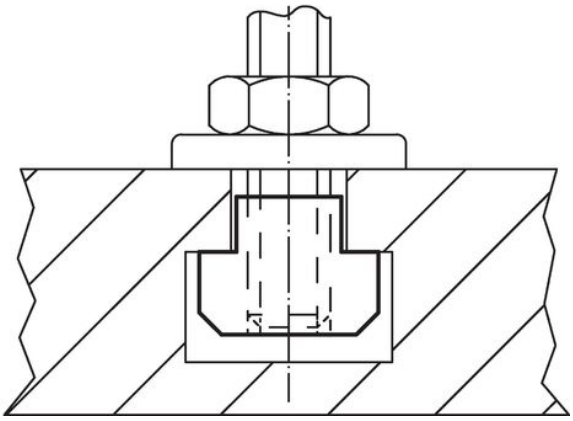

遵守

符合 RoHS
符合指令 2011/65/EU 和指令 2015/863

不含 SVHC 物質
不含超過 0.1% w/w 的 SVHC 物質 - 截至 2024 年 1 月23 日的 SVHC 清單.

不含 65 號提案物質
不包括 65 號提案物質
https://www.P65Warnings.ca.gov/

不含衝突礦物
本產品不含來自剛果民主共和國或鄰近國家的任何被指定為“衝突礦物”的物質，例如鉭、錫、金或鎢。