桿端 • DIN 12240-4，帶有公螺牙

22982.0344

產品描述

桿端是萬用的，但受制於動力負載。即使在腐蝕風險區域，不銹鋼的設計依然可以在高動力負載下被使用。
桿端被使用於承受軸和外殼之間的移動，且這個移動是並非直線。
桿端是隨時可安裝的元件，且根據 DIN ISO 12240-4 (尺寸系列 K) 製作而成。PTF材質被嵌裝於軸承殼後，意味著桿端是不需保養的。
請依照產品頁面的技術資訊做筆記

材質

本體
- 不鏽鋼 1.4057，鍛造，拋光

接頭球
- 不鏽鋼 1.4034，硬化，研磨，拋光

軸承
- PTFE 織物

軸承外殼
- 不銹鋼 1.4571

圖面

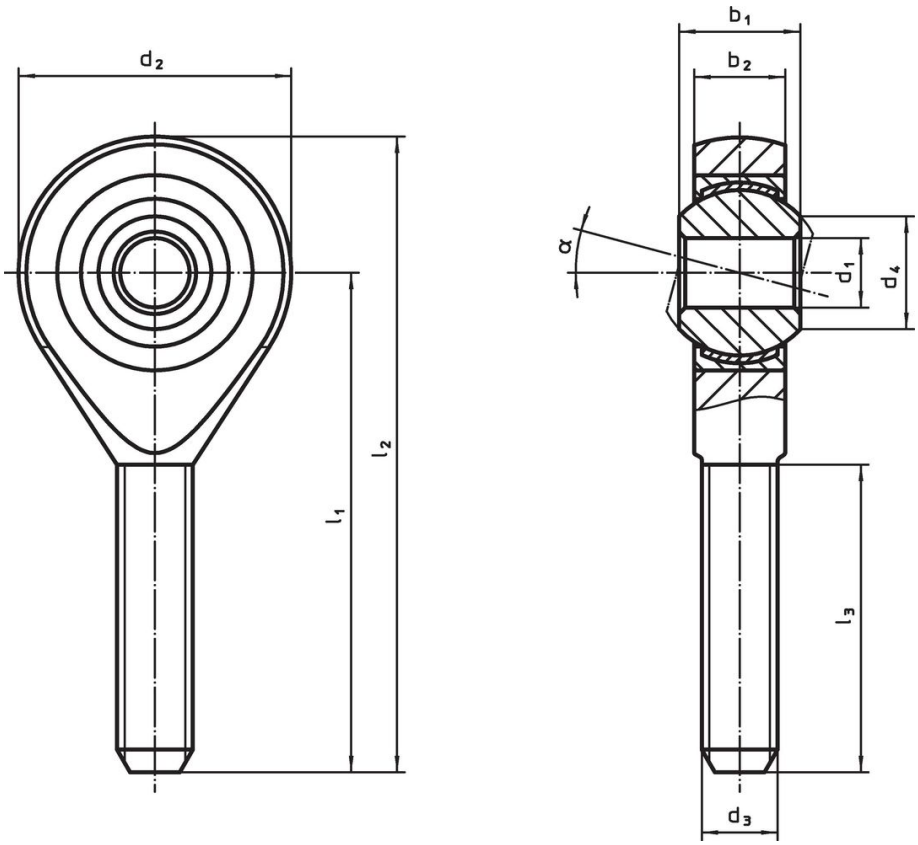

訂單資訊

尺寸									α	動態負載係數 C	靜態承載係數 C_0				品號
d_1	l_1	b_1	b_2	d_2	d_3	d_4	l_2	l_3				min	max.		
[mm]										[kN]	[kN]	[°C]		[g]	
左手螺紋，不銹鋼															
25	94	31	22	60	M24 x 2	29,6	124	57	15°	122	118	-50	150	604	22982.0344

遵守

符合 RoHS
符合指令 2011/65/EU 和指令 2015/863

不含 SVHC 物質
不含超過 0.1% w/w 的 SVHC 物質 - 截至 2024 年 1 月23 日的 SVHC 清單.

不含 65 號提案物質
不包括 65 號提案物質
https://www.P65Warnings.ca.gov/

不含衝突礦物
本產品不含來自剛果民主共和國或鄰近國家的任何被指定為“衝突礦物”的物質，例如鉭、錫、金或鎢。