活節螺栓 • DIN 444， 形式B，quality 8.8

22980.0081

產品描述

高精密設計的活節螺栓超越 DIN 的品質。轉造牙-軸徑等於滾動徑。表面-s-已處理加工孔的公差 d_2= H7。

材質

- 熱處理鋼，quality 8.8 ，黑色

更多資訊

參考

有關起始扭力請參考附件 - 技術資料 -

更多產品

- 活節螺栓, DIN 444，型式 B

圖面

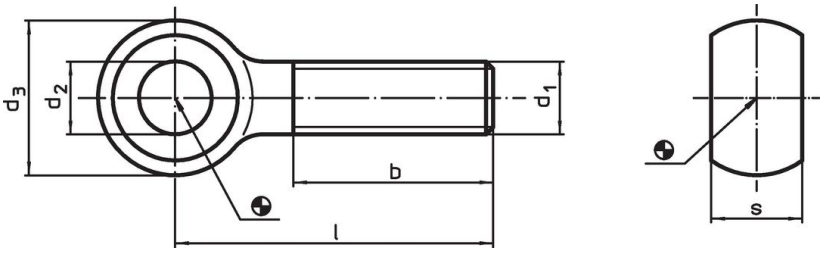

訂單資訊

尺寸							品號
d_1	l	d_2 H7	d_3	b	s -0,2	[g]	
[mm]							
M8	40	8	18	22	9	28	22980.0081

應用範例

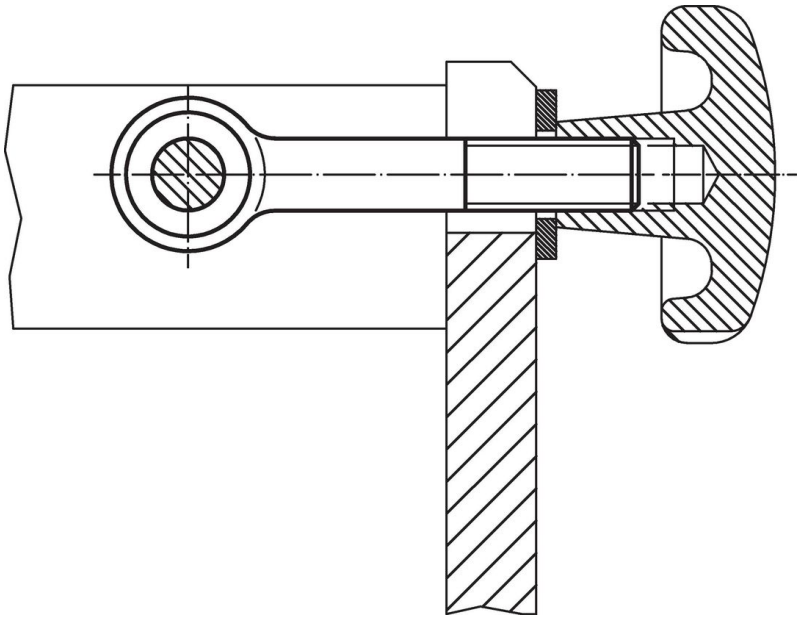

遵守

符合 RoHS
含鉛 - 相容除了例外 6a / 6b / 6c.

含有 >0.1% w/w 的 SVHC 物質
含鉛 - SVHC [REACH] 清單截至 2024 年 1 月 23 日

包含 65 號提案的物質
接觸鉛會導致癌症和生殖危害。 接觸鎳會導致癌症。
https://www.P65Warnings.ca.gov/

不含衝突礦物
本產品不含來自剛果民主共和國或鄰近國家的任何被指定為“衝突礦物”的物質，例如鉭、錫、金或鎢。