# 無線電發射機 • 用於輪詢元件

## 22810.9010

### 產品描述

用於輪詢訊號的無線傳輸
無線電傳輸器會被安裝在輪詢元件的附近，且被連接於輪詢元件的插頭上。傳輸器藉由無線電讓輪詢訊號可被利用，且不需要額外的纜線連接。能源是被電池所供應。
無線電的發射器達到保護等級 IP 67，因此適合與冷卻潤滑劑一起使用。
頻率: 868.3 MHz (歐，瑞士)
請諮詢若有其他頻率需求。

### 更多資訊

**注意事項**

發貨包含了一顆 AA電池 (3.6 V)。
其它資料歡迎洽詢。

**更多產品**

- 無線電接收機，用於輪詢元件

### 圖面

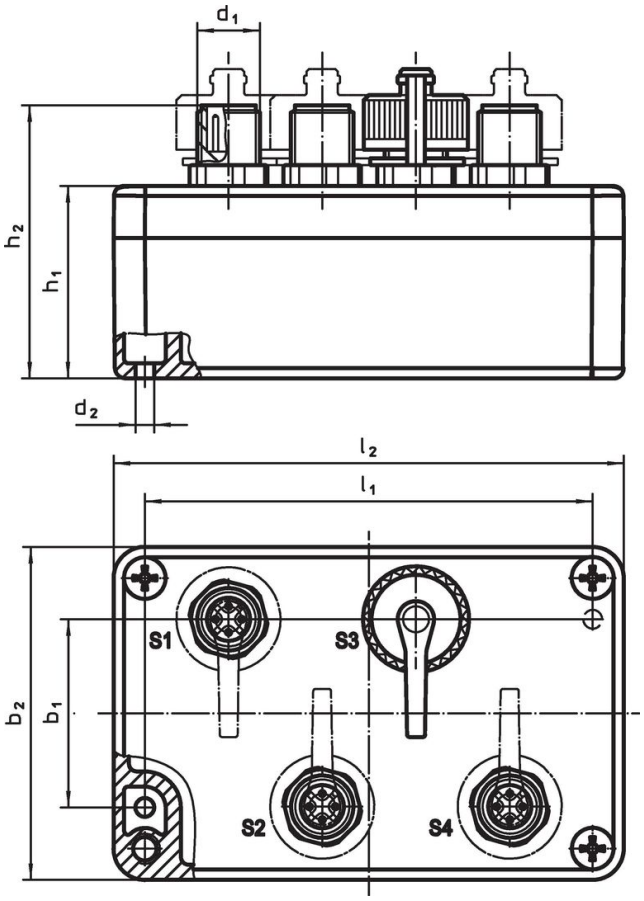


### 訂單資訊

| 尺寸 | | | | | | | | 用於品號 | | 品號 |
|---|---|---|---|---|---|---|---|---|---|---|
| $l_2$ | $b_2$ | $h_2$ | $b_1$ | $d_1$ | $d_2$ | $h_1$ | $l_1$ | | | |
| [mm] | | | | | | | | | [g] | |
| 帶有保護蓋的萬用無線電發射器 | | | | | | | | | | |
| 98 | 64 | 52,5 | 36 | M12 x 1 | 4,5 | 37 | 86 | 22810.0008 / .0012 | 288 | 22810.9010 |

## 配件

| | [g] | 品號 |
|---|---|---|
| 保護蓋 | | |
| | 4,9 | 22810.9011 |

## 遵守

符合 RoHS
符合指令 2011/65/EU 和指令 2015/863

不含 SVHC 物質
不含超過 0.1% w/w 的 SVHC 物質 - 截至 2024 年 1 月23 日的 SVHC 清單.

不含 65 號提案物質
不包括 65 號提案物質
https://www.P65Warnings.ca.gov/

不含衝突礦物
本產品不含來自剛果民主共和國或鄰近國家的任何被指定為“衝突礦物”的物質，例如鉭、錫、金或鎢。