輪詢元件 • 帶有感應器

22810.0008

產品描述

用於輪詢底座元件上的工件
作為一個單一系統，輪詢元件總是被建構在底座元件。藉由簡單的插入連結，輪詢元件使用電子訊號去傳輸零件是否在正確的位置上。
輪詢元件可被使用於各種托座元件的組合。例如，適用於Halder標準零件銷 EH 22690。
透過纜線連結，資訊可被傳輸。 也可選擇輪詢信號的無線傳輸。
詢問元件達到保護等級需求 IP6K7 (耐高溫，堅固的)。

材質

纜線
- 矽樹脂

感測器
- 塑膠，黑色

插頭
- 金屬

本體
- 鋁，藍電鍍

本體
- 鋼，熱處理， 染黑

更多資訊

注意事項

其它資料歡迎洽詢。
Erwin Halder KG 是一家註冊電氣設備製造商（WEEE-Reg. No. DE 47048902）。

更多產品

- 分割定位柱, 帶有感應器
- 插銷
- 插銷 ，帶塑料軸承面
- 無線電發射機，用於輪詢元件
- 無線電接收機，用於輪詢元件
- 感應器元件, 帶有感應器的接頭
- 感應器元件, 有開動螺桿，保護不旋轉

圖面

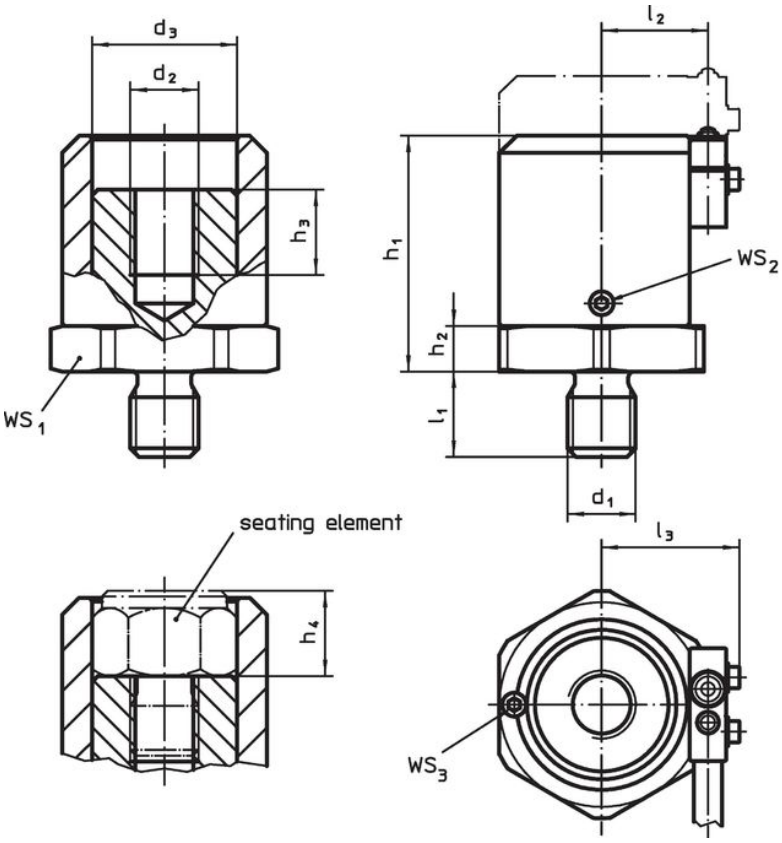

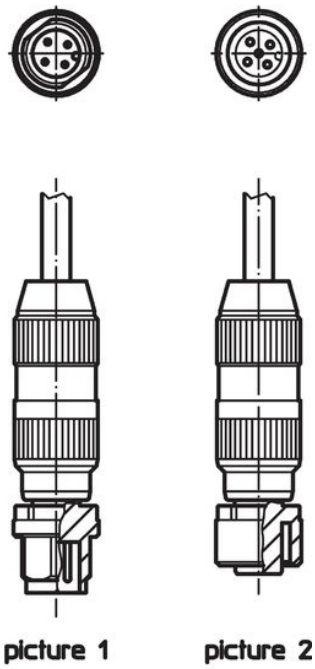

訂單資訊

尺寸												WS						品號
d_1	d_2	d_3	l_1	l_2	l_3	h_1 min	h_1 max.	h_2	h_3	h_4 min	h_4 max.	WS_1	WS_2	WS_3	min	max.		
[mm]												[mm]			[°C]		[g]	
帶有襯套的輪詢元件 – 相片 1																		
M8	M8	20,3	12	15,8	21,4	30,5	40,5	5	12	10	20	30	1,5	1,5	-25	85	180	22810.0008

配件

	[g]	品號
帶有襯套和矽氧樹脂纜線的感測器		
	99	22810.9001
帶有栓塞和矽氧樹脂纜線的感測器		
No Photo available	96	22810.9002

遵守

符合 RoHS
含鉛 - 相容除了例外 6a / 6b / 6c.

含有 >0.1% w/w 的 SVHC 物質
含鉛 - SVHC [REACH] 清單截至 2024 年 1 月 23 日

包含 65 號提案的物質

接觸鉛會導致癌症和生殖危害。 接觸鎳會導致癌症。
https://www.P65Warnings.ca.gov/

不含衝突礦物
本產品不含來自剛果民主共和國或鄰近國家的任何被指定為“衝突礦物”的物質，例如鉭、錫、金或鎢。