定位感應器 • 氣動的

22800.0010

產品描述

應用於夾治具中預加工工件的定位控制。
精度在 0.015 - 0.075 mm 之間，視工件表面而定。
透過壓縮空氣反流以進行接觸控制，並在監測元件上顯示。

材質

承座銷
- 工具鋼，硬化，研磨

膠封
- PVC

螺絲
- 鋼，鍍鋅，質量 4.8 (ISO 1207)

插入式凸管
- 黃銅

更多資訊

注意事項

其它資料歡迎洽詢。

更多產品

- 監視單元, 用於定位傳感器，氣動

圖面

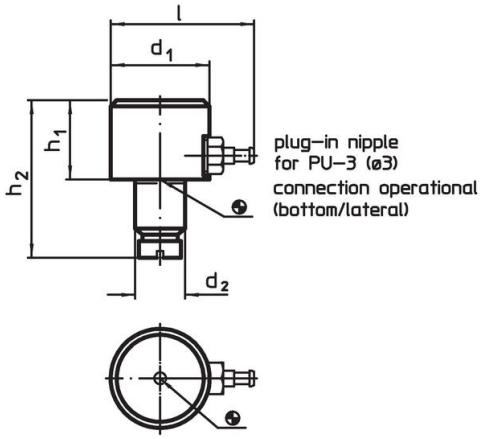

picture 1

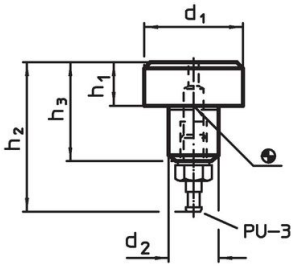

picture 2

訂單資訊

d_1	h_1 h9	d_2 n6	h_2	l		品號
	尺寸 [mm]				[g]	
底部 / 側面聯連接 – 相片 1						
16	13	8	27	28	24	22800.0010

應用範例

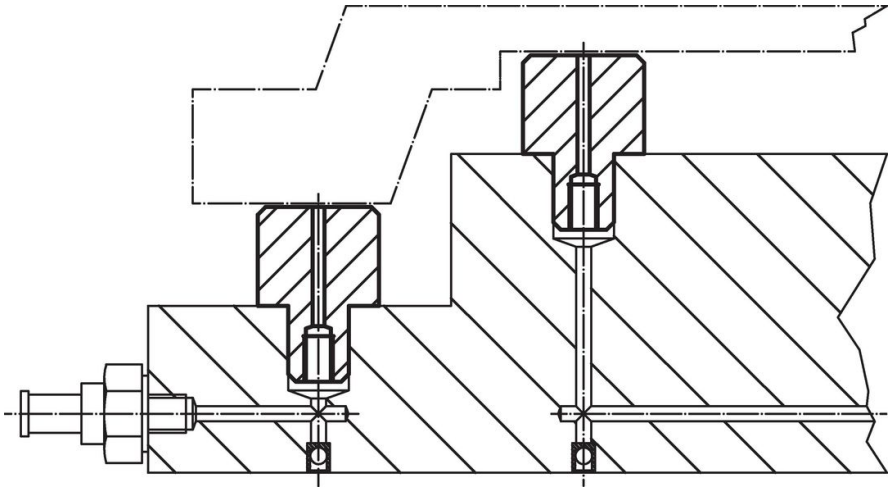

遵守

符合 RoHS
含鉛 - 相容除了例外 6a / 6b / 6c.

含有 >0.1% w/w 的 SVHC 物質
含鉛 - SVHC [REACH] 清單截至 2024 年 1 月 23 日

包含 65 號提案的物質

接觸鉛會導致癌症和生殖危害。 接觸鎳會導致癌症。
https://www.P65Warnings.ca.gov/

不含衝突礦物
本產品不含來自剛果民主共和國或鄰近國家的任何被指定為“衝突礦物”的物質，例如鉭、錫、金或鎢。