球形腳輪 • 有鐵板外殼

22750.0048

產品描述

運輸系統、輸送設備至加工及包裝設施之專用模組元件。
適用於單件商品的移動、轉動及控制。
如d_1=36 配備毛氈油封以防止灰塵。

材質

蓋子
- 不銹鋼

外殼
- 不銹鋼

珠子
- 不銹鋼

更多資訊

更多產品
- 公差環

圖面

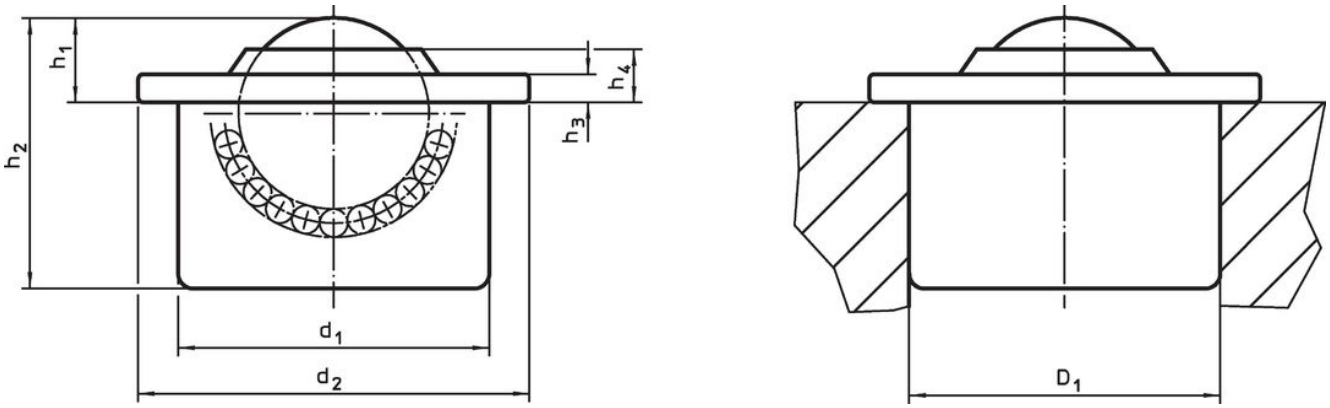

訂單資訊

尺寸							定位孔	動態負載係數 C		品號
d_1 ±0,08	球直徑	d_2	h_1 ±0,2	h_2	h_3	h_4	D_1 [1] +0,05			
[mm]							[mm]	[N]	[g]	
所有零件 不鏽鋼										
36	22	45	9,8	29,5	2,9	5,7	35,9	970	133	22750.0048

[1] 2mm鋼板/ 5 mm鋁的參考值（壓配合）

應用範例

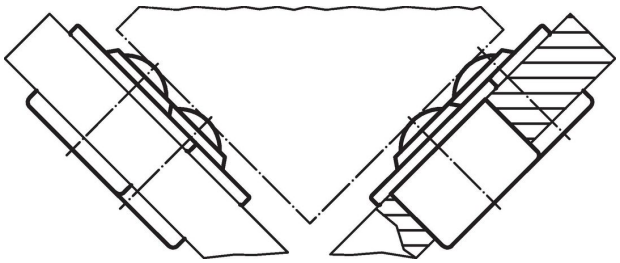

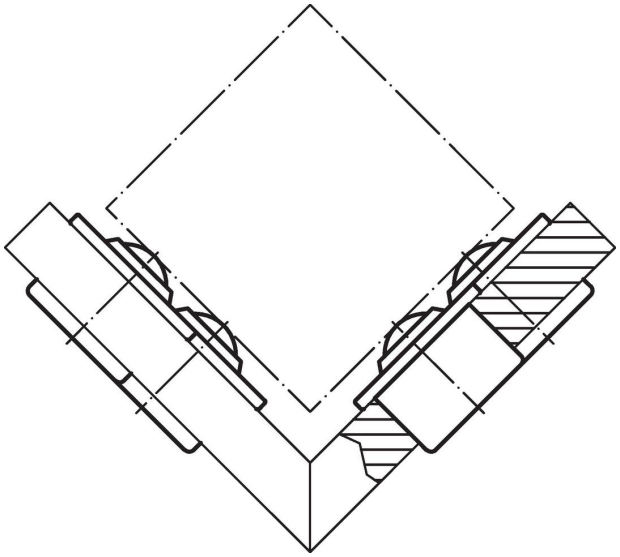

遵守

符合 RoHS
符合指令 2011/65/EU 和指令 2015/863

不含 SVHC 物質
不含超過 0.1% w/w 的 SVHC 物質 - 截至 2024 年 1 月23 日的 SVHC 清單.

不含 65 號提案物質
不包括 65 號提案物質
https://www.P65Warnings.ca.gov/

不含衝突礦物
本產品不含來自剛果民主共和國或鄰近國家的任何被指定為“衝突礦物”的物質，例如鉭、錫、金或鎢。