定位珠螺絲 • 無頭，附細螺紋

22720.6270

產品描述

球頭推力螺釘還可用於定位和夾緊、緊固或支撐非平行表面。
細牙螺紋允許精確調整。
平面的可移動球可實現平面負載傳輸。

材質

珠子
- 不鏽鋼，硬化

螺絲
- 不鏽鋼 1.4305

更多資訊

注意事項

珠子無防止旋轉功能。
特殊的樣式歡迎洽詢。

參考

螺紋鎖附依需求，請參閱附錄 - 技術數據 -

更多產品

- 定位珠螺絲, 無頭， 球防止迴轉
- 定位珠螺絲, 無頭，圓球
- 定位珠螺絲, 無頭，有平面的球

圖面

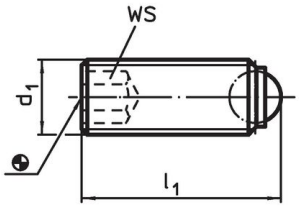

picture 1

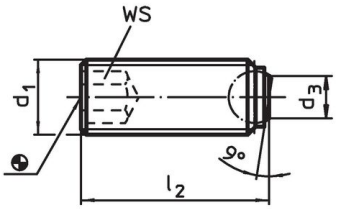

picture 2

訂單資訊

尺寸				WS	靜態荷重能力[1] max.	max.		品號
d_1	l_2	d_3	球直徑					
[mm]				[mm]	[kN]	[°C]	[g]	
平面球，軸承面平整 – 相片 2, 不銹鋼								
M8 x 1	10	4,5	5,5	4	15	250	2,5	22720.6270

[1] *荷重能力報告書不適用於不銹鋼

應用範例

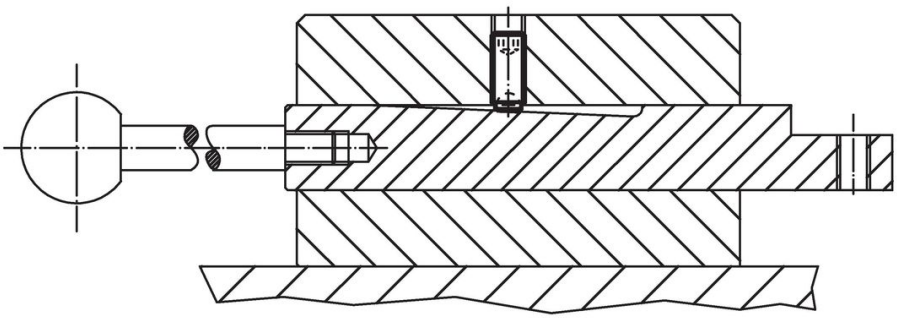

遵守

符合 RoHS
符合指令 2011/65/EU 和指令 2015/863

不含 SVHC 物質
不含超過 0.1% w/w 的 SVHC 物質 - 截至 2024 年 1 月23 日的 SVHC 清單.

不含 65 號提案物質
不包括 65 號提案物質
https://www.P65Warnings.ca.gov/

不含衝突礦物
本產品不含來自剛果民主共和國或鄰近國家的任何被指定為“衝突礦物”的物質，例如鉭、錫、金或鎢。