承座銷 • 肋紋或尖頭

22680.0164

產品描述

適用於表面粗糙的工件。 尖頭型（圖2）特別適用於鑄件。

材質

本體
- 切削鋼， 表面硬化，染黑

更多資訊

更多產品
- 插銷

圖面

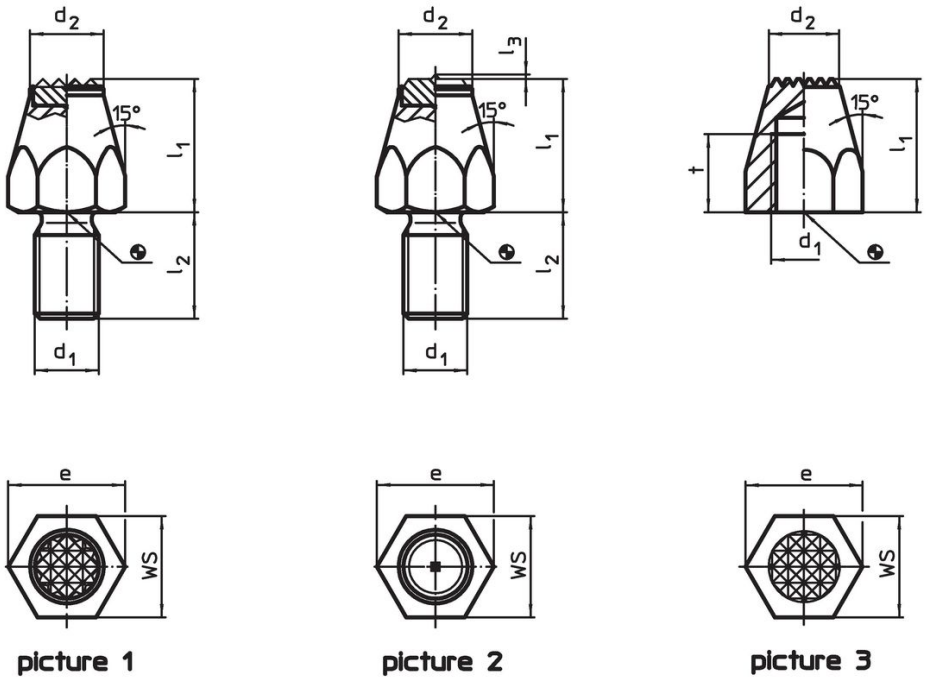

訂單資訊

尺寸					WS	起動 扭力 max.		品號
l_1	d_1	t	d_2	e				
[mm]					[mm]	[Nm]	[g]	
表面硬化，有肋紋， 有母螺紋 – 相片 3								
25	M10	13	12,5	19,6	17	32	31	22680.0164

應用範例

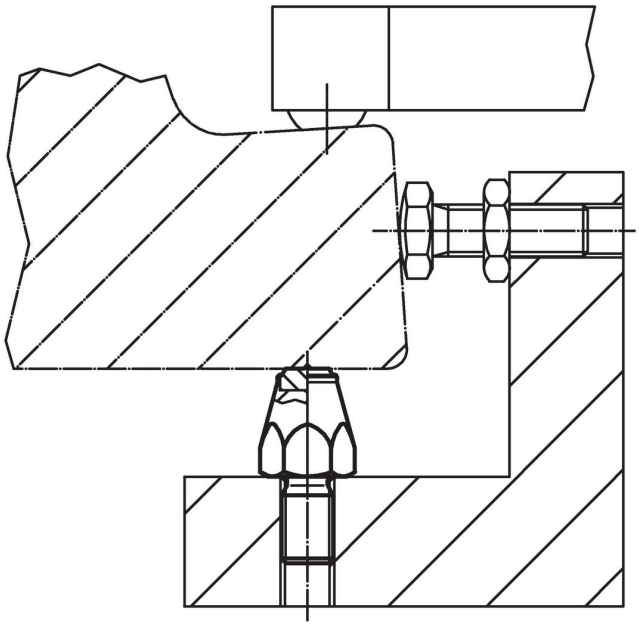

遵守

符合 RoHS
含鉛 - 相容除了例外 6a / 6b / 6c.

含有 >0.1% w/w 的 SVHC 物質
含鉛 - SVHC [REACH] 清單截至 2024 年 1 月 23 日

包含 65 號提案的物質
接觸鉛會導致癌症和生殖危害。 接觸鎳會導致癌症。
https://www.P65Warnings.ca.gov/

不含衝突礦物
本產品不含來自剛果民主共和國或鄰近國家的任何被指定為“衝突礦物”的物質，例如鉭、錫、金或鎢。