承座銷 • 肋紋或尖頭

22680.0121

產品描述

適用於表面粗糙的工件。 尖頭型（圖2）特別適用於鑄件。

材質

入子
- 硬金屬，有肋紋

本體
- 鋼，熱處理， 染黑

更多資訊

更多產品
- 插銷

圖面

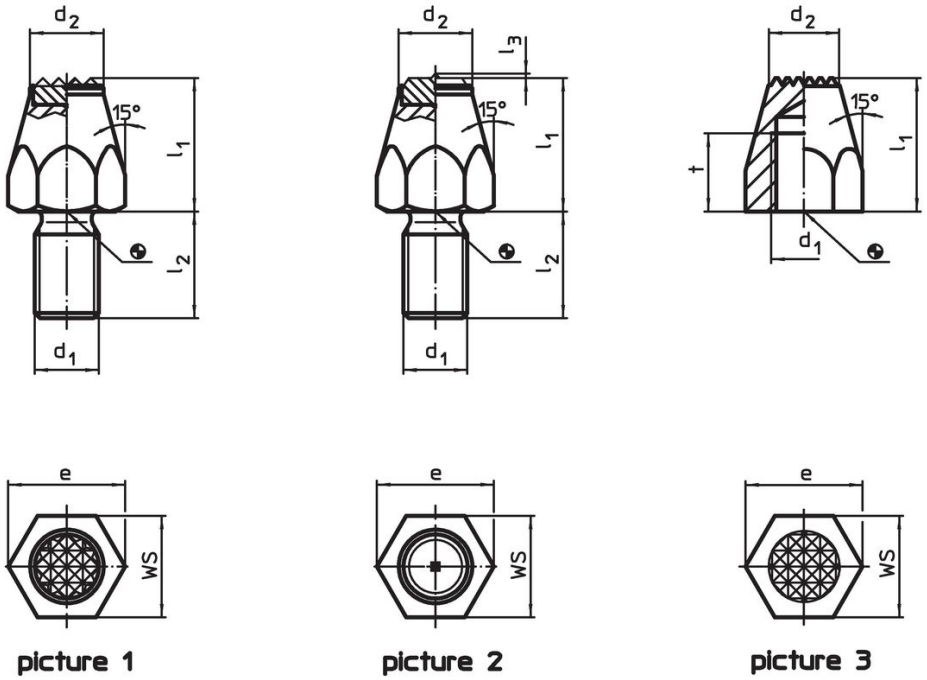

訂單資訊

尺寸 l_1	d_1	l_2	d_2	e	WS	起動 扭力 max.		品號
[mm]					[mm]	[Nm]	[g]	
有硬金屬入子，有肋紋， 和有牙的柄 – 相片 1								
25	M12	20	13,8	21,9	19	60	64	22680.0121

應用範例

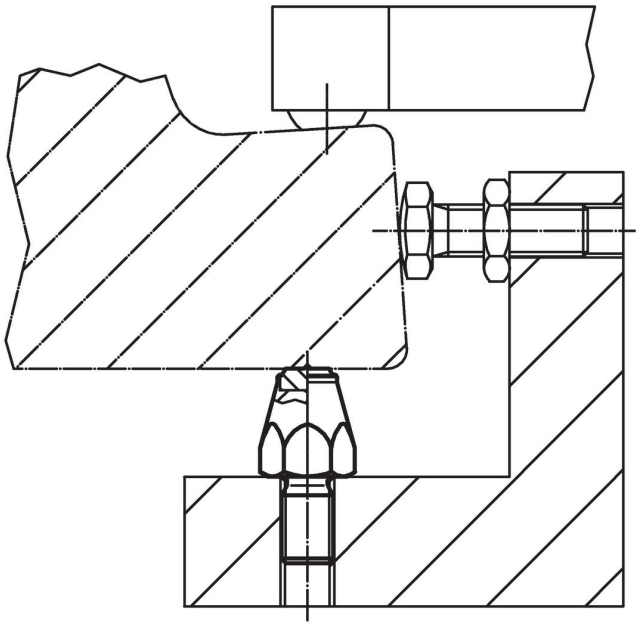

遵守

符合 RoHS
符合指令 2011/65/EU 和指令 2015/863

不含 SVHC 物質
不含超過 0.1% w/w 的 SVHC 物質 - 截至 2024 年 1 月23 日的 SVHC 清單.

不含 65 號提案物質
不包括 65 號提案物質
https://www.P65Warnings.ca.gov/

不含衝突礦物
本產品不含來自剛果民主共和國或鄰近國家的任何被指定為“衝突礦物”的物質，例如鉭、錫、金或鎢。