# 定位梢 • 有球形端

## 22630.0322

### 產品描述

球形端圓柱梢可有助於工件的插入及避免固夾位置傾斜。

#### 材質

- 工具鋼，硬化，研磨和染黑

#### 更多資訊

#### 更多產品

- 定位梢, DIN 6321
- 定位梢, 有孔 類似 DIN 6321

### 圖面

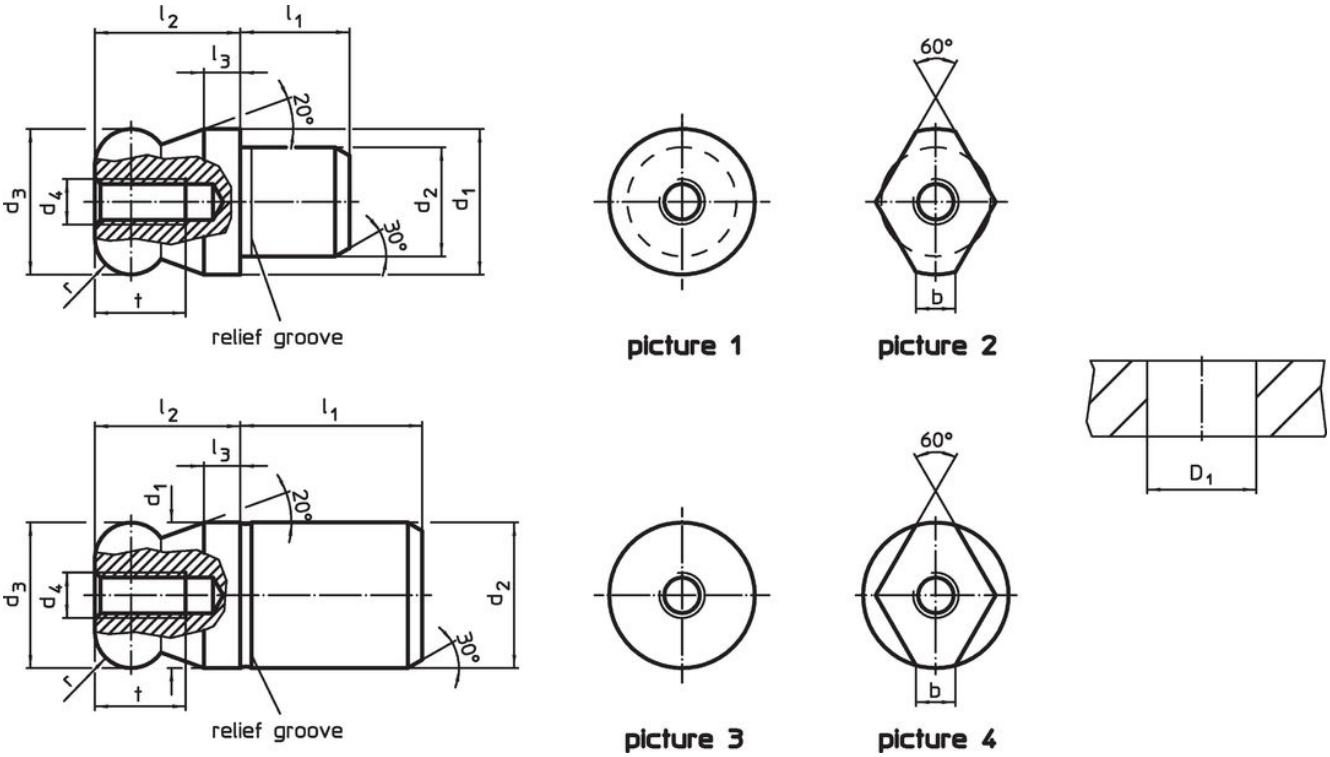


### 訂單資訊

| 尺寸 | | | | | | | | | 定位孔 | | 品號 |
|---|---|---|---|---|---|---|---|---|---|---|---|
| $d_1$ g6 | $d_2$ n6 | $d_3$ -0,01 -0,05 | $d_4$ | $l_1$ | $l_2$ | $l_3$ | t | r | $D_1$ H7 | | |
| [mm] | | | | | | | | | [mm] | [g] | |
| 球端 是平的 – 相片 1, 工具鋼 | | | | | | | | | | | |
| 22 | 16 | 22 | M5 | 16 | 22 | 5,5 | 10 | 5,5 | 16 | 81 | 22630.0322 |

## 應用範例

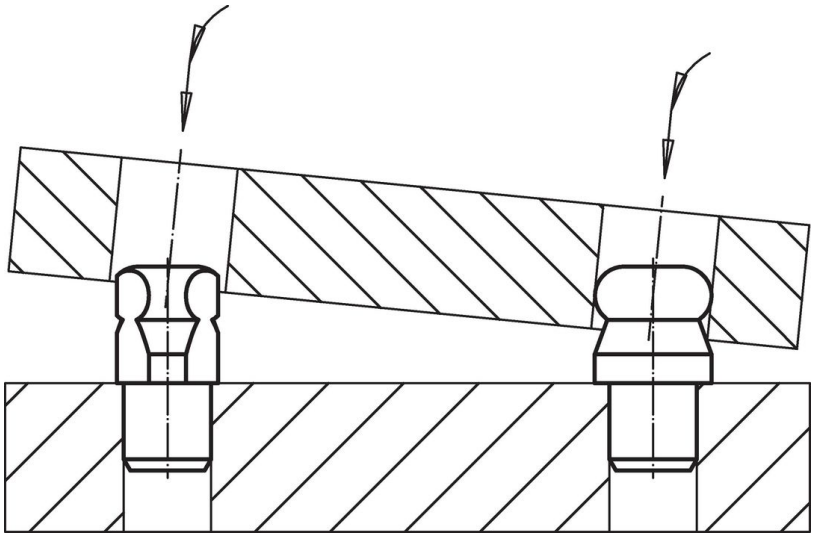

## 遵守

符合 RoHS
符合指令 2011/65/EU 和指令 2015/863

不含 SVHC 物質
不含超過 0.1% w/w 的 SVHC 物質 - 截至 2024 年 1 月23 日的 SVHC 清單.

不含 65 號提案物質
不包括 65 號提案物質
https://www.P65Warnings.ca.gov/

不含衝突礦物
本產品不含來自剛果民主共和國或鄰近國家的任何被指定為“衝突礦物”的物質，例如鉭、錫、金或鎢。