支撐腳 • 防滑保護

22593.0405

產品描述

支撐腳是萬用的就像可調整腳一樣。
帶有橡膠蓋的這個版本，靈敏的支撐表面是被保護的，而且防滑。
板件被鎖在螺紋銷和螺母上，藉由一個不銹鋼鎖附螺絲，同時勇士膠水沾黏。

材質

平頭螺釘
- 鋼，鍍鋅，鈍化

橡膠帽
- 橡膠，黑色

固定螺帽
- 鋼，鍍鋅，鈍化， ISO 4032

腳座
- 鋼，鍍鋅，鈍化

更多資訊

更多產品
- 支撐腳

圖面

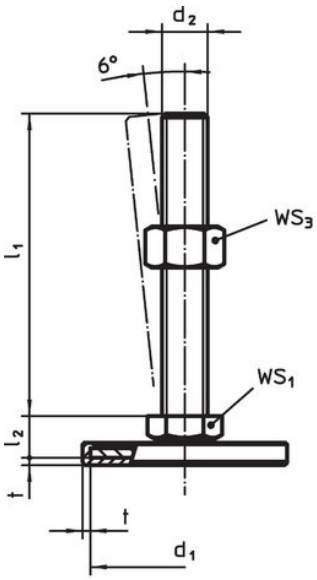

picture 1

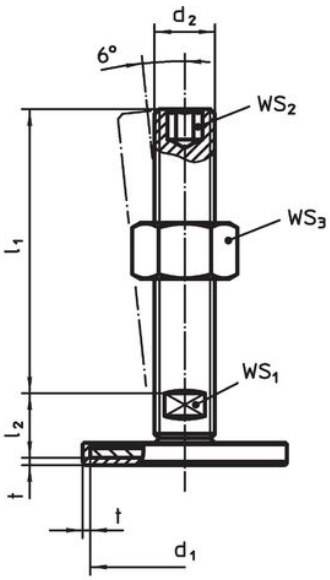

picture 2

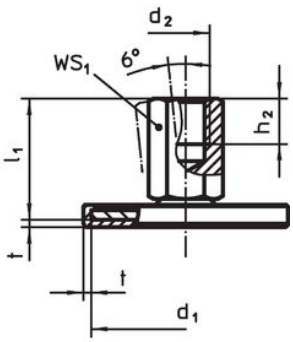

picture 3

訂單資訊

尺寸					WS1	WS3		品號
d1	d2	l1	l2	t				
[mm]					[mm]	[mm]	[g]	
有螺絲 – 相片 1, 鋼								
50	M12	100	11	2	17	18	139	22593.0405

遵守

符合 RoHS
含鉛 - 相容除了例外 6a / 6b / 6c.

含有 >0.1% w/w 的 SVHC 物質
含鉛 - SVHC [REACH] 清單截至 2024 年 1 月 23 日

包含 65 號提案的物質
接觸鉛會導致癌症和生殖危害。 接觸鎳會導致癌症。
https://www.P65Warnings.ca.gov/

不含衝突礦物
本產品不含來自剛果民主共和國或鄰近國家的任何被指定為“衝突礦物”的物質，例如鉭、錫、金或鎢。