水平腳座 • 防滑保護

22590.1698

產品描述

用來當作推力腳墊或腳座.
在嵌裝墊外的塑料套可預防滑動。

材質

有桿滾珠軸承
- 不鏽鋼 1.4305

橡膠帽
- 橡膠，黑色

固定螺帽
- 不鏽鋼 A2, ISO 4032

腳座
- 不鏽鋼 1.4305

更多資訊

注意事項

對於版本d_1 = M10和M12，鎖緊螺母符合DIN 934標準。

圖面

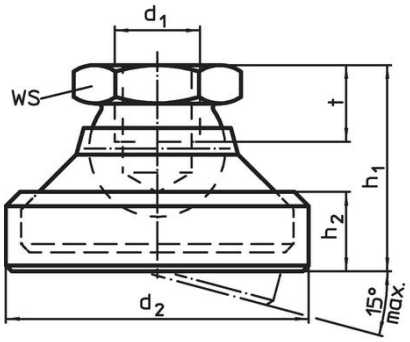

picture 1

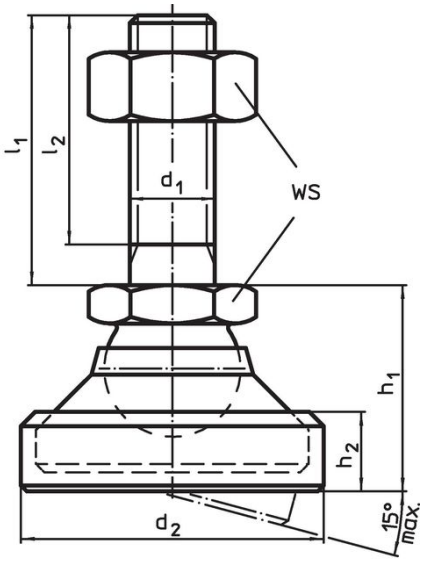

picture 2

訂單資訊

尺寸						WS	靜態荷重能力 max.		品號
d_1	l_1	d_2	l_2	h_1 ~	h_2				
[mm]						[mm]	[kN]	[g]	
襯墊 和軸承 含螺栓 鋼 – 相片 2, 不銹鋼									
M24	200	69	191	55	24	36	52	1287	22590.1698

遵守

符合 RoHS
符合指令 2011/65/EU 和指令 2015/863

不含 SVHC 物質
不含超過 0.1% w/w 的 SVHC 物質 - 截至 2024 年 1 月23 日的 SVHC 清單.

不含 65 號提案物質
不包括 65 號提案物質
https://www.P65Warnings.ca.gov/

不含衝突礦物
本產品不含來自剛果民主共和國或鄰近國家的任何被指定為“衝突礦物”的物質，例如鉭、錫、金或鎢。