腳座螺絲 • DIN 6332 有推力點型式S

22540.1501

產品描述

平頭螺釘是可以直接通過推力點傳遞力的夾緊螺釘。 鋼製版本的推力點的壓力面已硬化。
為了夾緊敏感表面，可以在止推點上安裝止推墊EH22560。（DIN 6311和低版本）。 止推墊的卡環實現平頭螺釘和止推墊之間的連接，可以用手將其釋放。
這些具有推力點的平頭螺釘的特點是，在推力點上具有附加的半徑“ r”（相對於DIN 6332進行了優化），這使在推力墊中的組裝更加容易。
平頭螺釘的止點直徑小於螺紋的內徑，因此也可以將其擰入銷釘側。

材質

- 不銹鋼

更多資訊

更多產品

- 推力腳座, DIN 6311 和低型

圖面

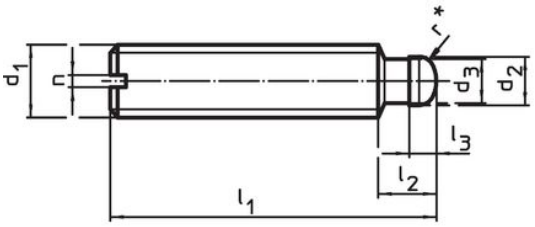

picture 1

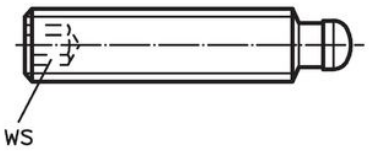

picture 2

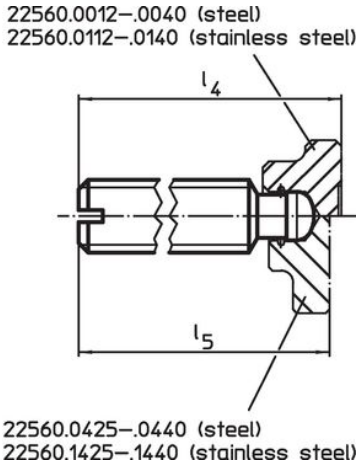

* to ease assembly the DIN 6332 specification has been completed by r

訂單資訊

尺寸							WS		品號
d_1	l_1	d_2 h11	d_3	l_2	l_3	l_4 ~			
[mm]							[mm]	[g]	
有內六角 – 相片 2, 不銹鋼									
M20	100	15,5	14,4	14	5,5	105,5	10	178	22540.1501

應用範例

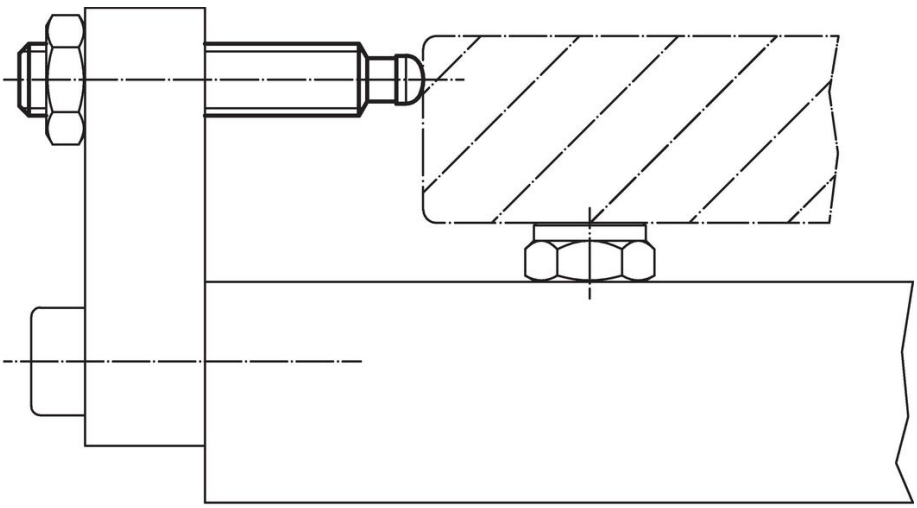

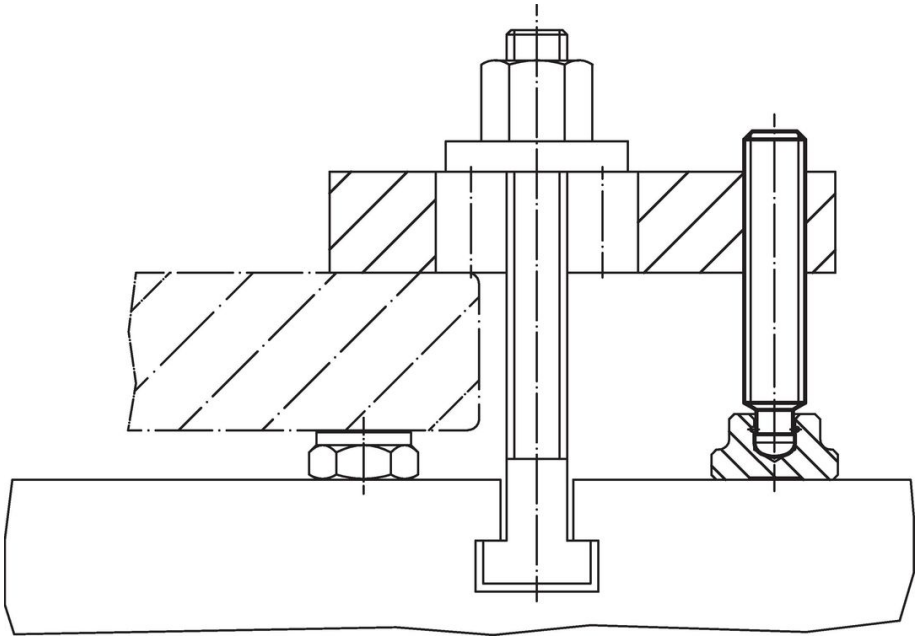

遵守

符合 RoHS
符合指令 2011/65/EU 和指令 2015/863

不含 SVHC 物質
不含超過 0.1% w/w 的 SVHC 物質 - 截至 2024 年 1 月23 日的 SVHC 清單.

不含 65 號提案物質
不包括 65 號提案物質
https://www.P65Warnings.ca.gov/

不含衝突礦物
本產品不含來自剛果民主共和國或鄰近國家的任何被指定為“衝突礦物”的物質，例如鉭、錫、金或鎢。