夾持鎖定銷 • 帶有按鈕手柄

22410.0062

產品描述

用於快速鎖附，調整，替換，以及保護盲孔 (H11)，不須額外的定位襯套。
可快速簡單的重複釋放連接。可彈性的使用，因為球被螺栓和孔夾持。
全系列都是抗腐蝕的。不銹鋼1.4542：高強度, 硬化, 高耐磨性與高鶴重銷子。

材質

梢子零件
- 不繡鋼 1.4305

把手
- 鋁，黑色，類似 RAL 9005

按鈕
- 表面硬化鋼, 氮化, 黃色近似於 RAL 1016

彈簧
- 不銹鋼

組裝

簡單的 H11 鑽孔就足夠了。

安裝:
1. 按下按鈕並按住 2. 插入升降銷 3. 鬆開按鈕（按鈕必須回到原來的位置）

拆解:
1. 按下按鈕並按住。 2. 拆下吊銷。 3. 鬆開按鈕。

操作

夾鎖銷可用於盲孔。 在 H11 鑽孔中獲得的保持力取決於對應物的材料：
- 鋼，硬化 - 分鐘。 30牛頓
- 鋼，軟 - 分鐘。 120牛頓
- 不銹鋼，軟 - 分鐘。 120牛頓
- 鋁，鋁合金 - 最低。 250牛頓

更多資訊

注意事項

特殊的樣式歡迎洽詢。
夾鎖定銷不可以作為上升負載使用。

配件

可以與 EH 22400. 配合使用。

更多產品

- 保持纜

圖面

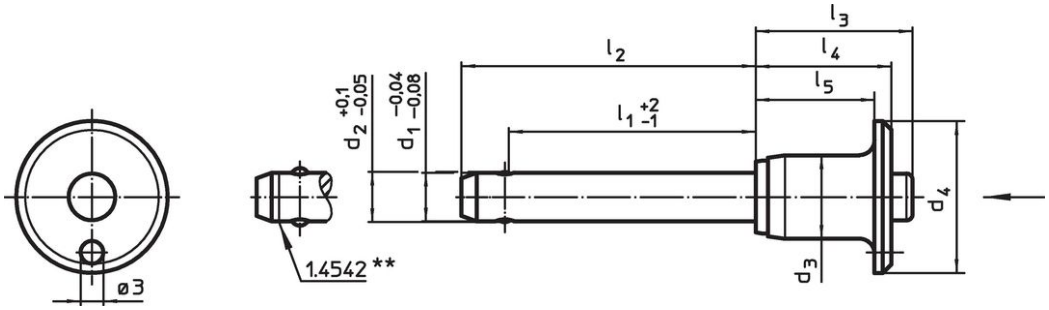

不銹鋼1.4542設計，具有標識記號

訂單資訊

尺寸									夾持力[1] min 鋼, 軟	定位孔 H11	溫度		重量	剪力-抵抗力，加倍的[2] min	品號
d_1 -0,04 -0,08	l_1 +2 -1	d_2 +0,1 -0,05	d_3	d_4	l_2	l_3	l_4	l_5			min	max.			
[mm]									[N]	[mm]	[°C]		[g]	[kN]	
不銹鋼															
10	20	10,3	14,1	25	30	27,3	22,6	18,6	120	10	-30	150	35	60	22410.0062

[1] 夾持力取決於配對物的材料 - 更多值參見“操作”。

[2] 抗剪力類似 DIN 50141

應用範例

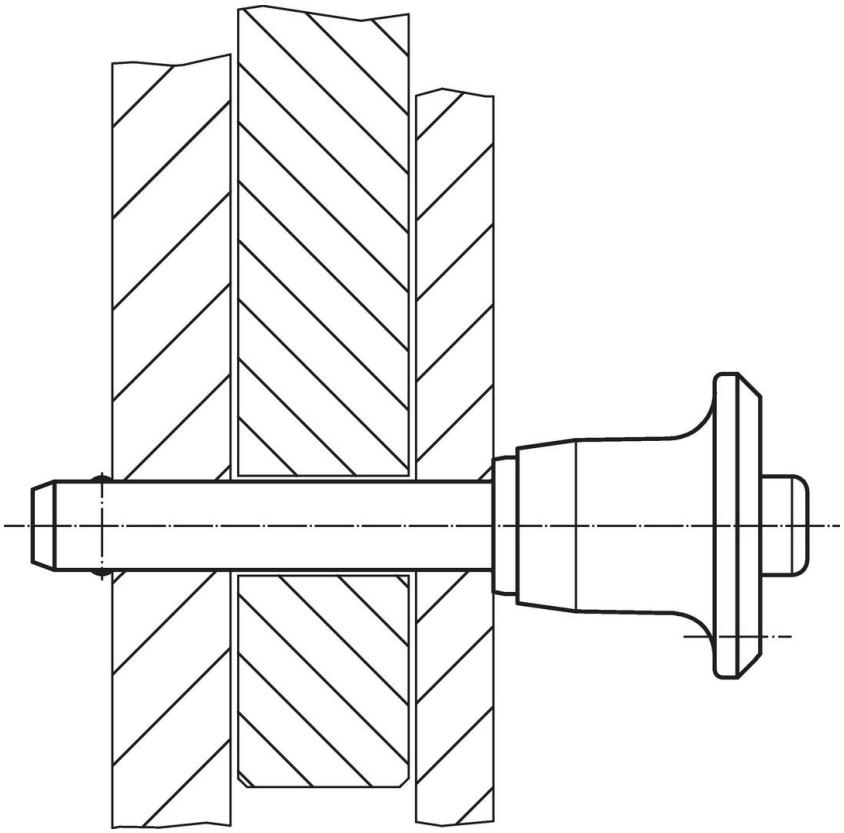

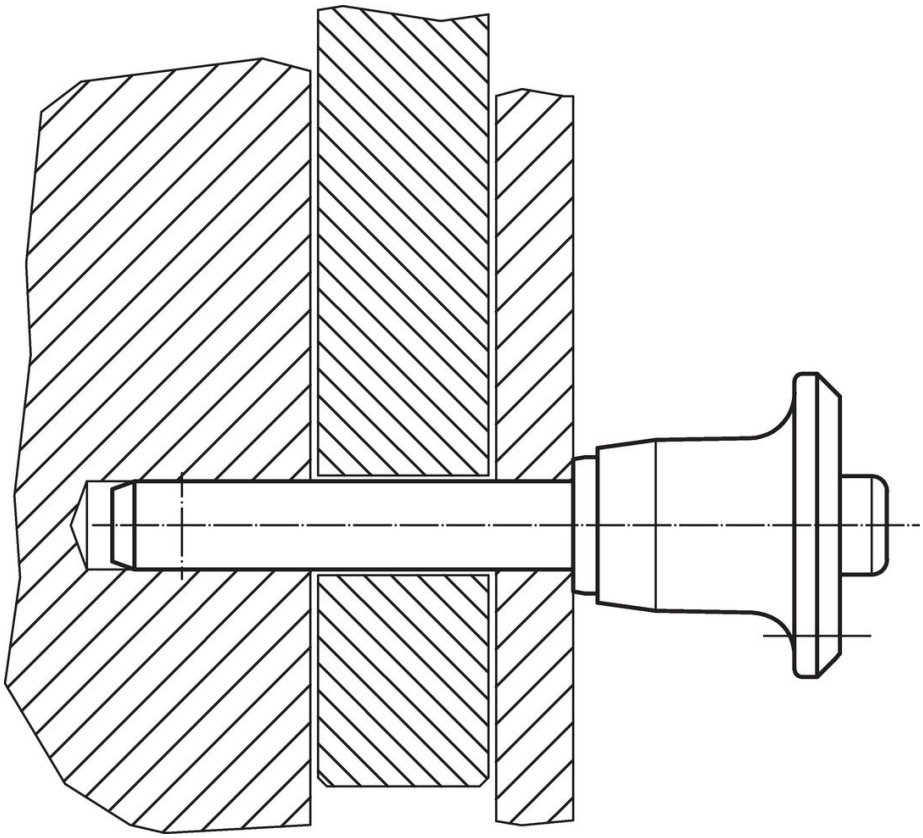

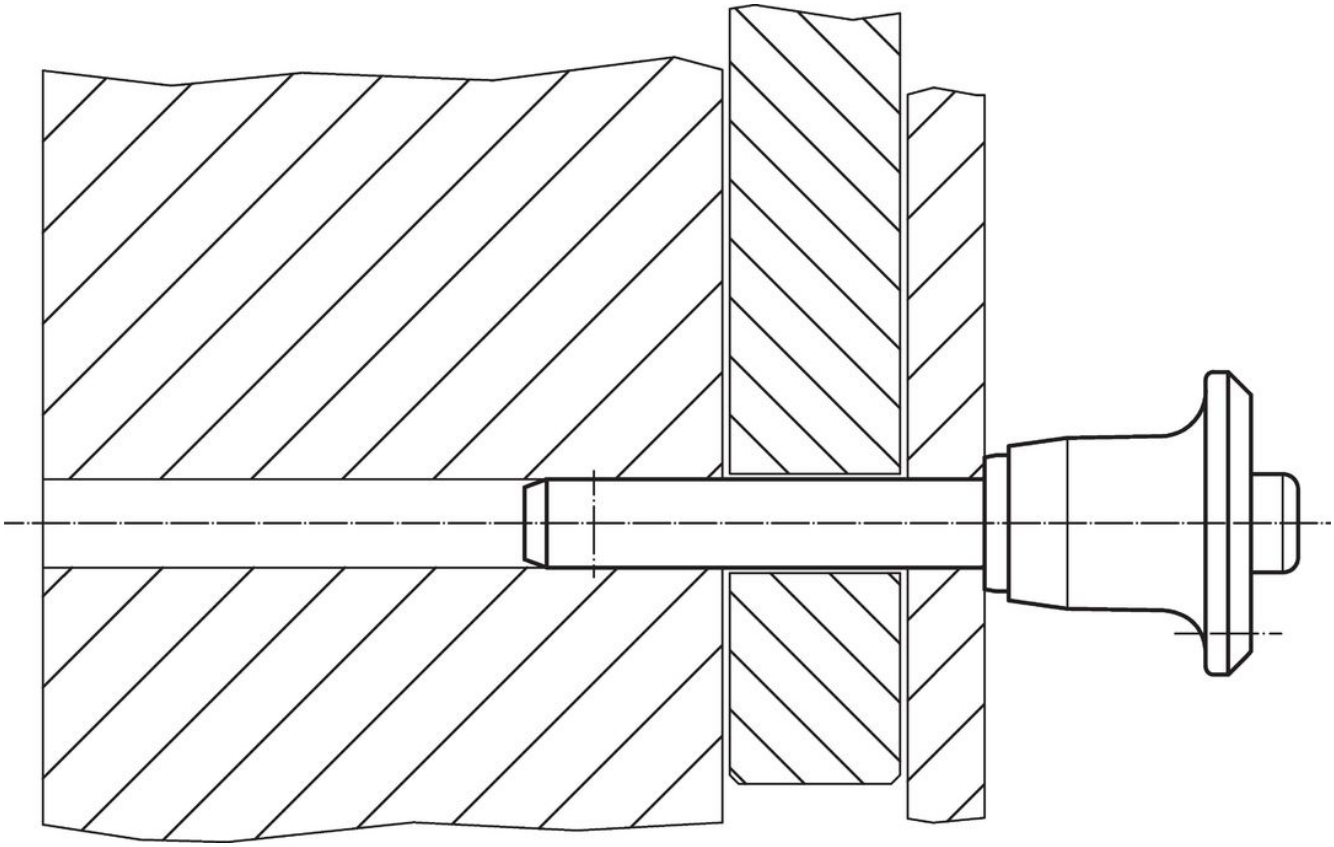

遵守

不符合 RoHS
不符合指令 2011/65/EU 和指令 2015/863

含有 >0.1% w/w 的 SVHC 物質
含鉛 - SVHC [REACH] 清單截至 2024 年 1 月 23 日

包含 65 號提案的物質
接觸鉛會導致癌症和生殖危害。 接觸鎳會導致癌症。
https://www.P65Warnings.ca.gov/

不含衝突礦物
本產品不含來自剛果民主共和國或鄰近國家的任何被指定為“衝突礦物”的物質，例如鉭、錫、金或鎢。