定位襯套 • 用單邊作動 ball lock 梢
22400.0925

產品描述

這種在前面有孔的設計（圖2）適用於需要安裝與表面齊平的應用。
襯套用於快速且安全的定位扣件 EH 22340., EH 22350., EH 22370., EH 22380., EH 22400 等定位.
精確的軸環優化定心 (即板和組件的快速安裝)。
所有版本都是抗腐蝕和耐磨的。

材質

- 不繡鋼 1.4305

組裝

這種在前面有孔的設計（圖2）可以通過曲柄銷表面扳手被安裝，或者通過銷面托座扳手安裝。
確保安全公差與一致的功能.輕易地應用在不同材料.可以使用在薄板工件上.可用於兩側.

圖面

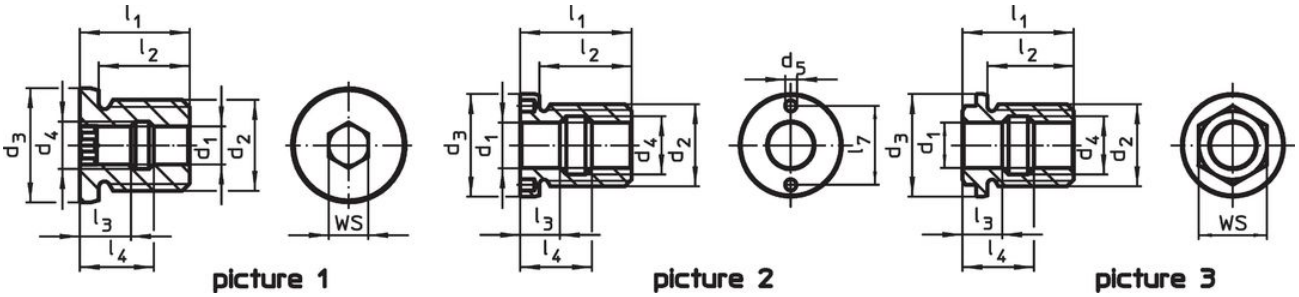

訂單資訊

尺寸													品號
d_1 H11	d_2	d_3 h9	d_4	d_5 +0,1	l_1	l_2	l_3	l_4	l_5	l_6	l_7	[g]	
[mm]													
平坦的，帶有前孔 – 相片 2													
16	M30	39	19,5	5,1	39	33	15,5	23,5	10,4	16,6	30	248	22400.0925

配件

	適合的尺寸 d_1 [mm]	用於最後加工	定位銷的間距 ±0,1 [mm]	定位銷的直徑 -0,1 [mm]	方形驅動 [英吋]	[g]	品號
可調面扳手，偏移							
	10/12/16/20/25	2	–	5		309	22350.1991
端面板手 (座端板手嵌入)							
	16/20	2	30	5	1/2	243	22350.1998

應用範例

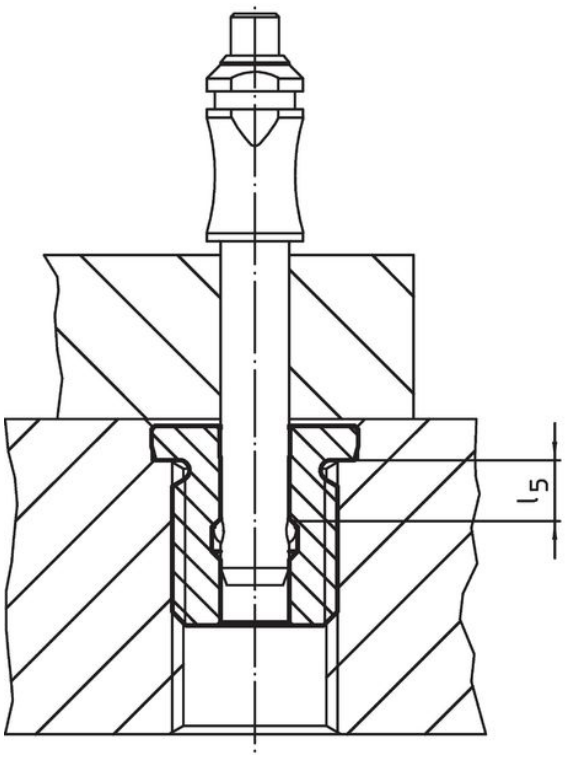

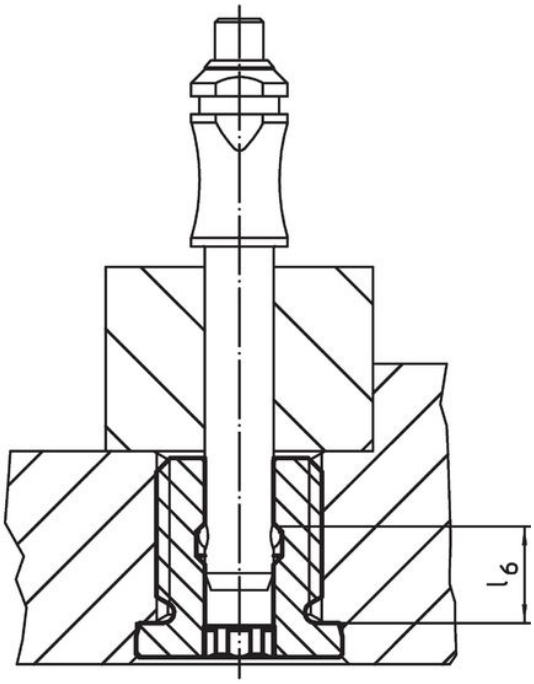

遵守

符合 RoHS
符合指令 2011/65/EU 和指令 2015/863

不含 SVHC 物質
不含超過 0.1% w/w 的 SVHC 物質 - 截至 2024 年 1 月23 日的 SVHC 清單.

不含 65 號提案物質
不包括 65 號提案物質
https://www.P65Warnings.ca.gov/

不含衝突礦物
本產品不含來自剛果民主共和國或鄰近國家的任何被指定為“衝突礦物”的物質，例如鉭、錫、金或鎢。