定位襯套 • 用單邊作動 ball lock 梢

22400.0910

產品描述

這種在前面有孔的設計（圖2）適用於需要安裝與表面齊平的應用。
襯套用於快速且安全的定位扣件 EH 22340., EH 22350., EH 22370., EH 22380., EH 22400 等定位.
精確的軸環優化定心 (即板和組件的快速安裝)。
所有版本都是抗腐蝕和耐磨的。

材質

- 不鏽鋼 1.4305

組裝

這種在前面有孔的設計（圖2）可以通過曲柄銷表面扳手被安裝，或者通過銷面托座扳手安裝。
確保安全公差與一致的功能.輕易地應用在不同材料.可以使用在薄板工件上.可用於兩側.

圖面

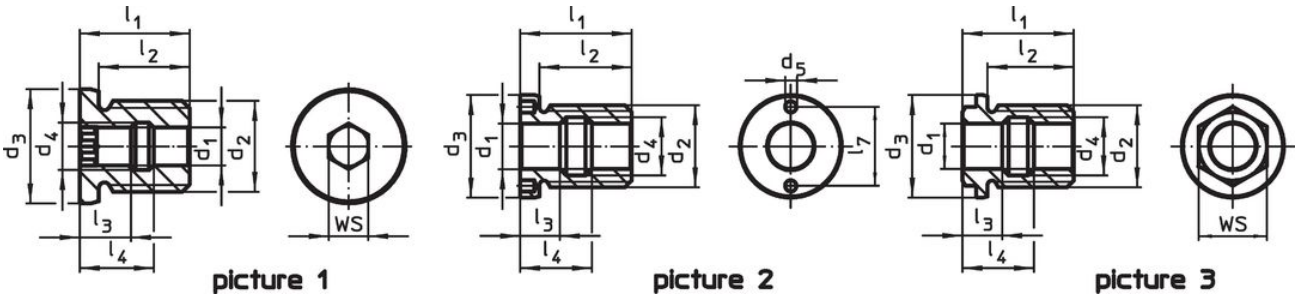

訂單資訊

尺寸										WS		品號
d_1 H11	d_2	d_3 h9	d_4	l_1	l_2	l_3	l_4	l_5	l_6			
[mm]										[mm]	[g]	
有內六角形 – 相片 1												
10	M24	30	12,5	29	24	13,5	19,5	8,9	14,1	10	76	22400.0910

應用範例

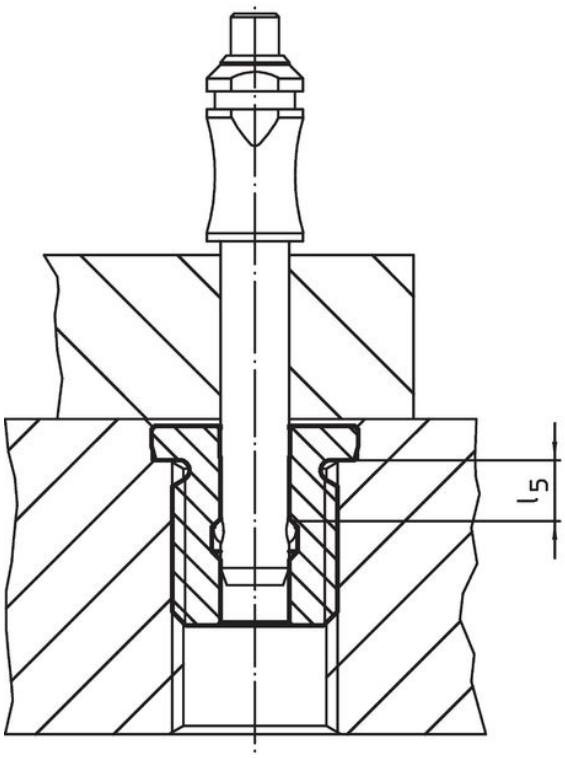

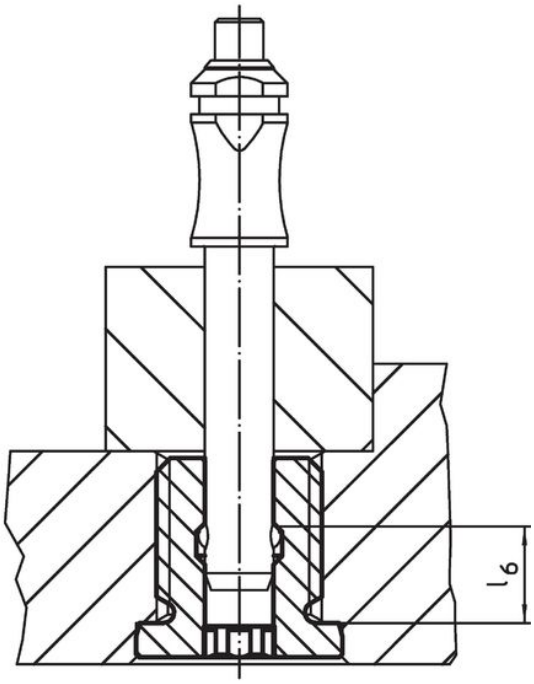

遵守

符合 RoHS
符合指令 2011/65/EU 和指令 2015/863

不含 SVHC 物質
不含超過 0.1% w/w 的 SVHC 物質 - 截至 2024 年 1 月23 日的 SVHC 清單.

不含 65 號提案物質
不包括 65 號提案物質
https://www.P65Warnings.ca.gov/

不含衝突礦物
本產品不含來自剛果民主共和國或鄰近國家的任何被指定為“衝突礦物”的物質，例如鉭、錫、金或鎢。