螺紋頂上銷 • 自鎖，帶可旋轉卸扣

22353.1008

產品描述

重型起重元件，使用方便快捷，帶有可移動、可旋轉的卸扣和鎖定螺柱，可防止意外解鎖。 對於提升負載，螺紋提升銷插入螺紋孔中。 與環形螺栓相比，因此不需要耗時的擰入和擰出。 可旋轉卸扣將始終與拉力的拉伸方向對齊，而無需旋轉銷。 這樣可以防止起重裝置從螺紋中掉出，並且可以安全地提升部件。
所有版本都具有腐蝕保護。 不銹鋼製成的版本還耐腐蝕和耐候，因此也適合外用。 此外，高強度沉澱硬化銷使極端負載成為可能。

材質

梢子零件
- 不鏽鋼 1.4542，沉澱硬化

按鈕
- 鋁，橘色，陽極

螺紋元件
- 不鏽鋼 1.4542，沉澱硬化

鉤環
- 不銹鋼 1.4571

彈簧
- 不鏽鋼

組裝

可以將帶螺紋的起重銷安裝到符合規格的螺紋中。

安裝:
1. 按下按鈕並按住
2. 插入帶螺紋的起重銷
3. 釋放按鈕（按鈕必須回到其原始位置。）
4. 用手擰緊帶螺紋的起重銷，直到其完全緊貼在軸承表面上。
5. 必須確保將螺紋段嵌入安裝螺紋中。

拆解:
1. 大約擰鬆帶螺紋的起重銷逆時針旋轉四分之一圈。
2. 按下按鈕並按住
3. 卸下帶螺紋的吊銷
4. 釋放按鈕

操作

每一個螺紋吊升銷都包含一個使用手冊，和EC聲明。

更多資訊

更多產品

- 頂上梢, 自行鎖固
- 頂上梢, 自行鎖附，不鏽鋼
- 螺紋頂上銷，自行鎖固
- 螺紋頂上銷，自鎖，用於根據DIN 332的中心孔
- 螺紋頂上銷，自鎖的 - 英制
- 螺紋頂上銷，自鎖，帶可旋轉卸扣 - 英制

圖面

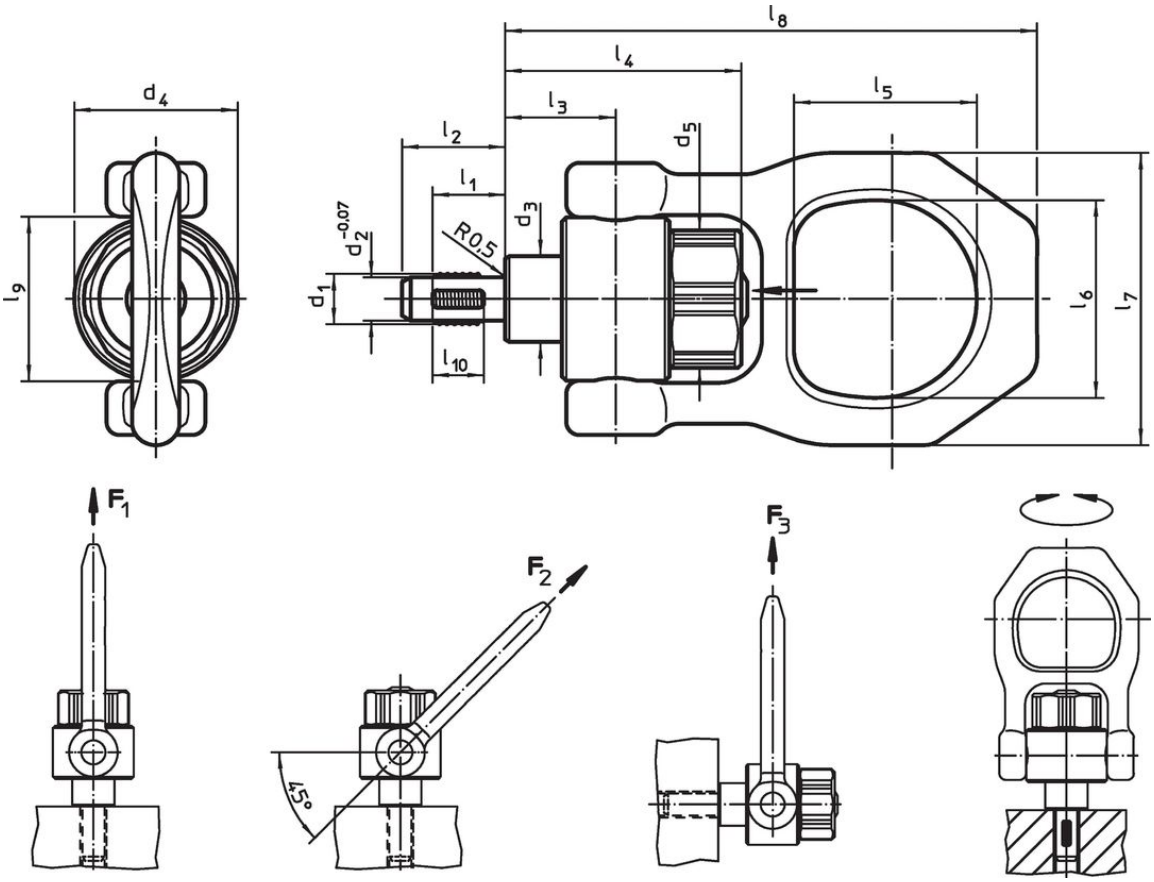

訂單資訊

尺寸															Load capacity according to DIN EN 13155			定位螺牙	🌡	起動 扭力 max.	🏋	品號
d_1	l_1	d_2 -0,07	d_3	d_4	d_5	l_2	l_3	l_4	l_5	l_6	l_7	l_8	l_9	l_{10}	F_1	F_2	F_3		max.			
[mm]															[kN]			[mm]	[°C]	[Nm]	[g]	
不銹鋼																						
M8	12	6,62	20	38	33,5	17,8	25,7	54,9	42,5	46	68	123,7	38	8	2,1	0,9	0,8	M8	250	2	677	22353.1008

應用範例

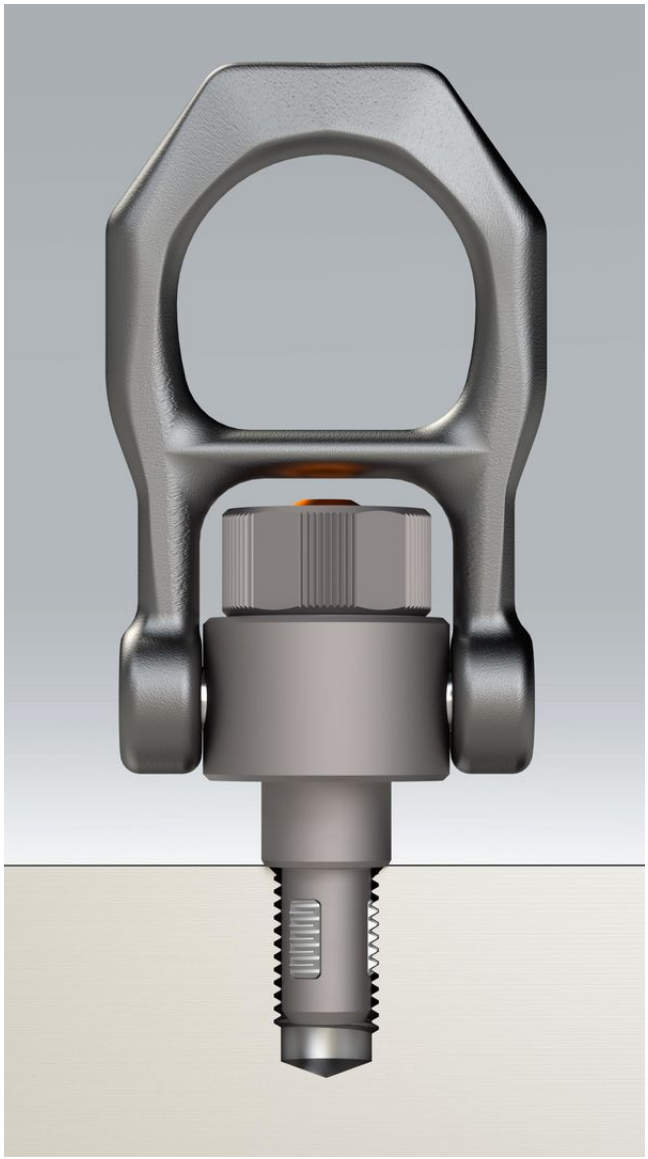

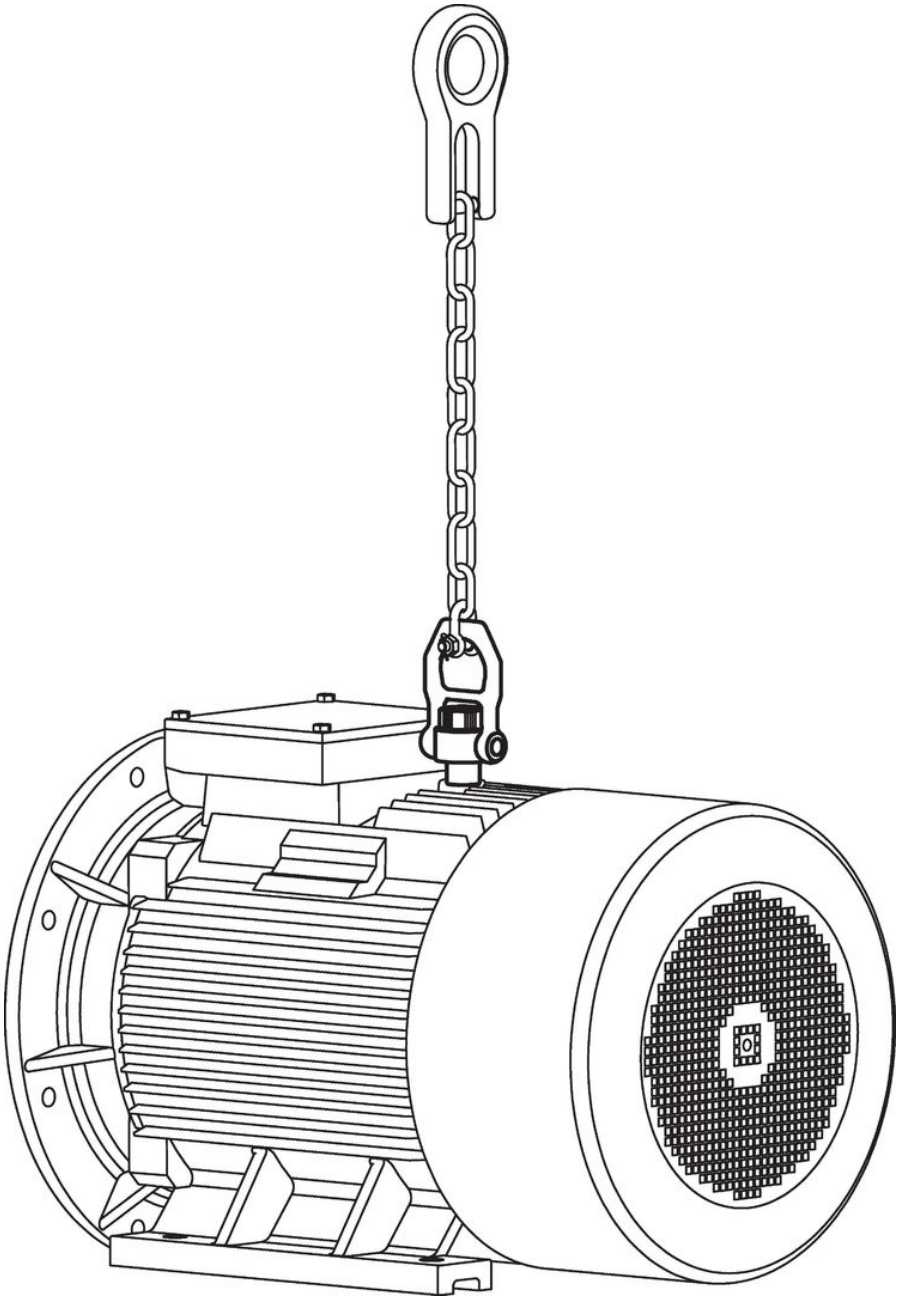

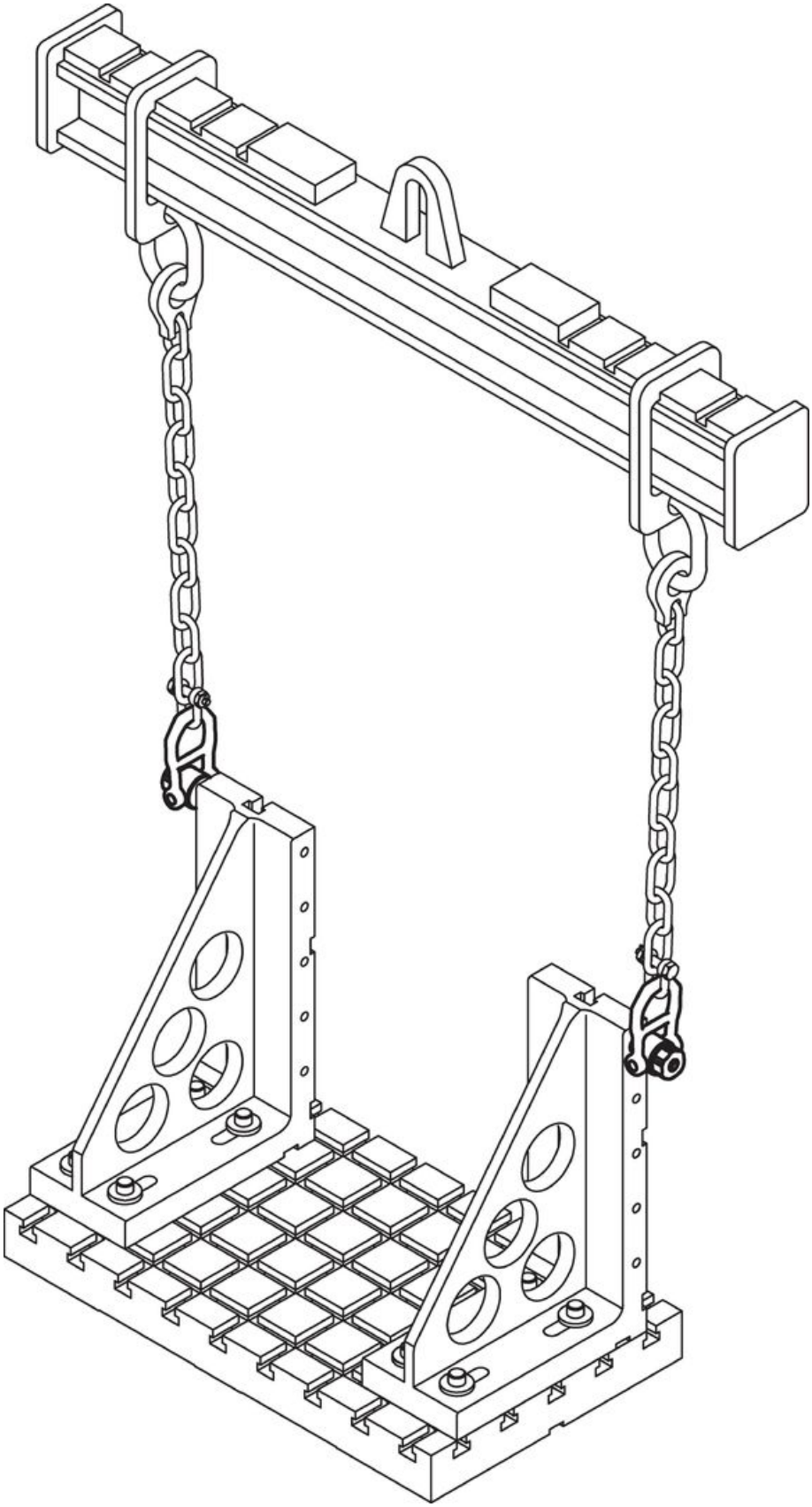

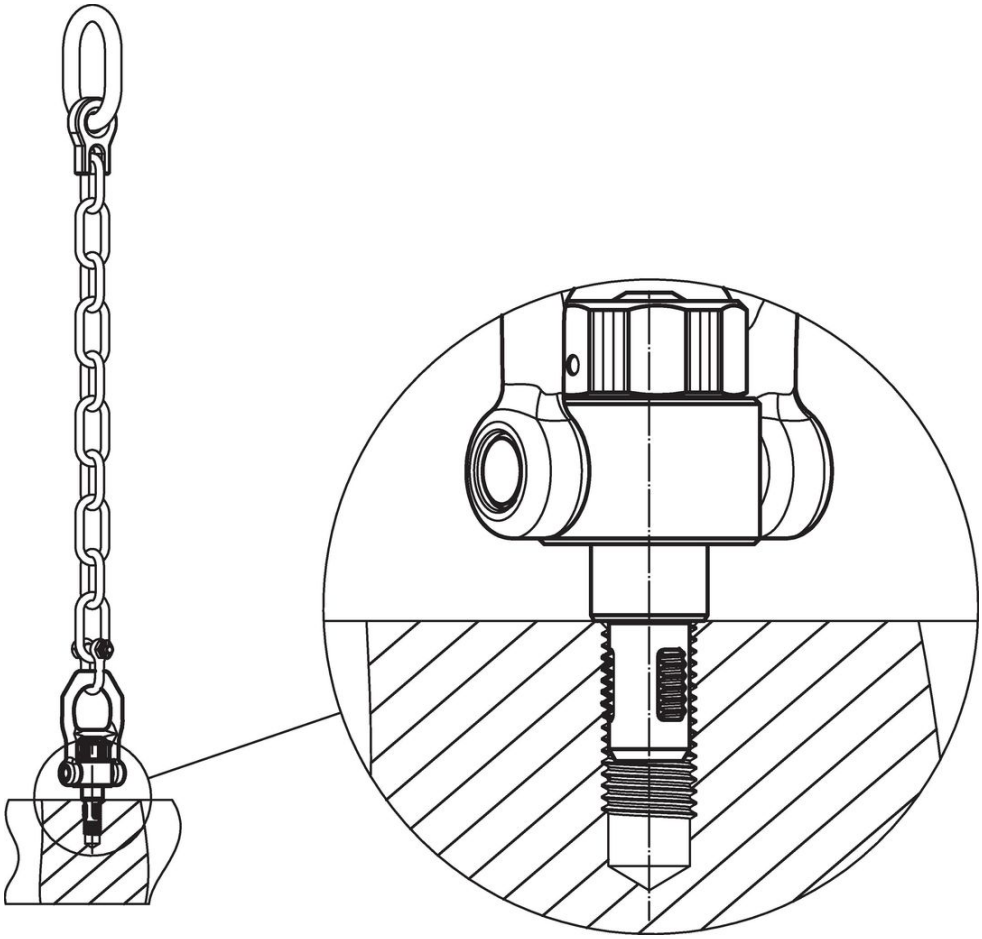

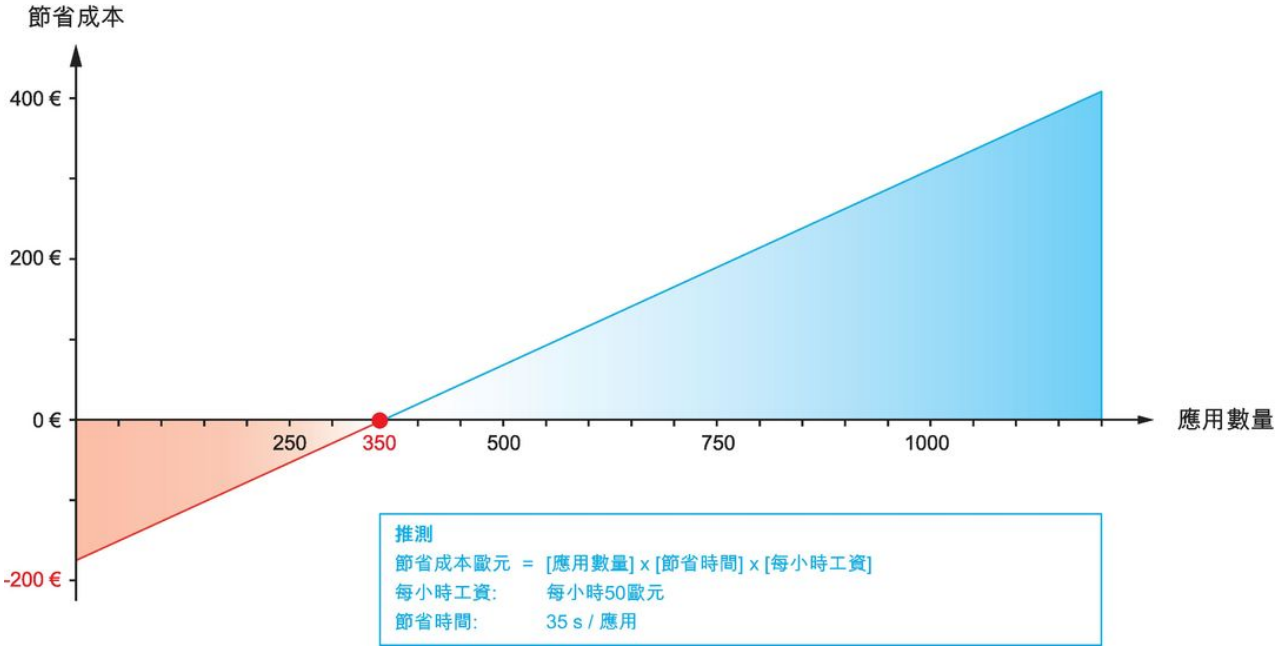
節省成本
400 €
200 €
0 €
-200 €
250
350
500
750
1000
應用數量
推測
節省成本歐元 = [應用數量] x [節省時間] x [每小時工資]
每小時工資: 每小時50歐元
節省時間: 35 s / 應用

遵守

符合 RoHS
含鉛 - 相容除了例外 6a / 6b / 6c.

含有 >0.1% w/w 的 SVHC 物質
含鉛 - SVHC [REACH] 清單截至 2024 年 1 月 23 日

包含 65 號提案的物質
接觸鉛會導致癌症和生殖危害。 接觸鎳會導致癌症。
https://www.P65Warnings.ca.gov/

不含衝突礦物
本產品不含來自剛果民主共和國或鄰近國家的任何被指定為“衝突礦物”的物質，例如鉭、錫、金或鎢。