定位襯套，無花紋的 • 用於頂上梢

22350.1930

產品描述

定位襯套適用於頂料銷 EH 22350 / EH 22351 的快速安全定位。
此設計適用於需要表面齊平的安裝應用。
安裝時需要使用端面板手。作為配件，我們提供標準的可調整端面板手，支管和套筒板手。在套筒板手和螺絲起子的組合下，端面板手和套筒板手在空間受限的情況特別適用。
腐蝕和耐磨。

材質

- 不鏽鋼 1.4542，沉澱硬化

組裝

安全公差和一致的功能。
輕鬆融入不同的材料。
布什可以通過可選的組裝工具輕鬆安裝。
可以被嵌裝於盲孔中。
鎖附螺母被用於組裝薄壁工件。

圖面

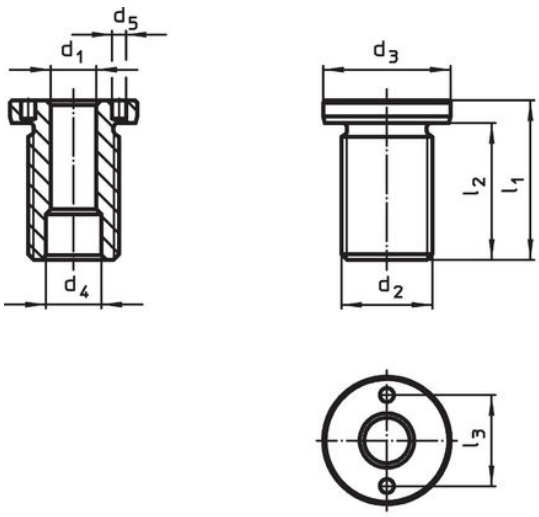

size M16/M16x1,5/M20
M20x1,5/M24x1,5/M30x2

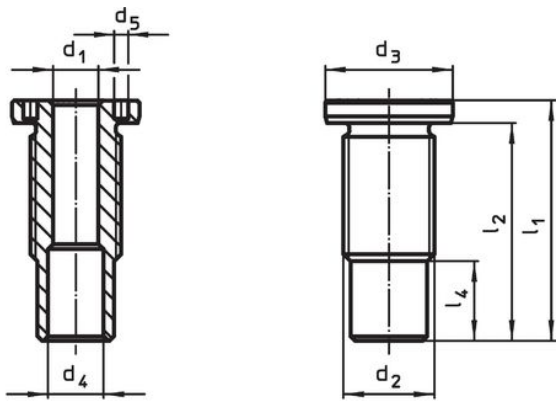

size M24/M30/M36x2

訂單資訊

尺寸 d_1 H11 [mm]	尺寸 d_2 [mm]	用於 公稱長度 [mm]	尺寸 d_3 -0,2 [mm]	尺寸 d_4 +0,3 [mm]	尺寸 d_5 +0,1 [mm]	尺寸 l_1 [mm]	尺寸 l_2 [mm]	尺寸 l_3 [mm]	起始扭力 max. [Nm]	x [mm]	荷重能力 F_1 [kN]	荷重能力 F_2 [kN]	荷重能力 F_3 [kN]	用於頂上梢	[g]	品號
16	M30 x 2	25	39	19,2	5,1	45	39	30	200	1,5	4,8	4,5	4,1	22350.0641 / .0741	163	22350.1930

配件

	適合的尺寸 d_1 [mm]	定位銷的間距 ±0,1 [mm]	定位銷的直徑 -0,1 [mm]	方形驅動 [英吋]	[g]	品號
可調面扳手，偏移						
	10/12/16/20/25	–	5		309	22350.1991
端面板手 (座端板手嵌入)						
	16/20	30	5	1/2	243	22350.1998

應用範例

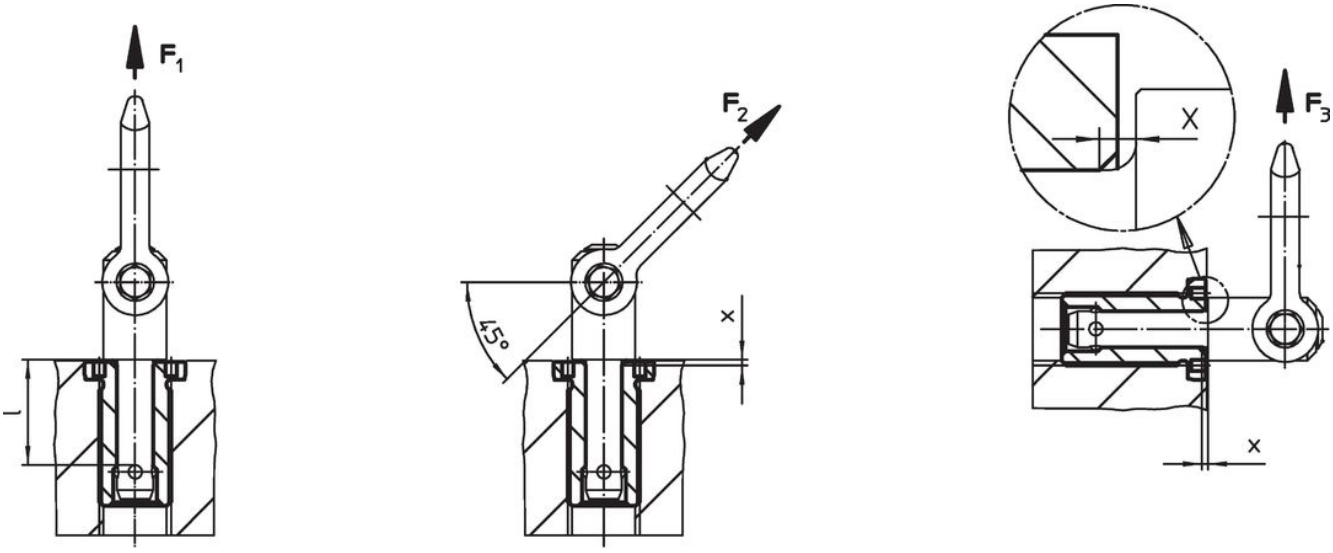

遵守

符合 RoHS
符合指令 2011/65/EU 和指令 2015/863

不含 SVHC 物質
不含超過 0.1% w/w 的 SVHC 物質 - 截至 2024 年 1 月23 日的 SVHC 清單.

不含 65 號提案物質
不包括 65 號提案物質
https://www.P65Warnings.ca.gov/

不含衝突礦物
本產品不含來自剛果民主共和國或鄰近國家的任何被指定為“衝突礦物”的物質，例如鉭、錫、金或鎢。