球型鎖附連接器 • 自行鎖附，帶有支架，緊密的結構

22330.1409

產品描述

通過與定位襯套組合的球鎖連接器，可以快速方便地連接部件。
定位襯套由不銹鋼製成。 共有三種版本-安裝在木頭上（圖2和圖4），一種版本可以安裝在塑料中（圖3）和握持方式（圖5和圖6）。 在襯套（圖2，圖3和圖5）中，滾珠鎖連接器是可鎖定的（4x90°）。 在襯套（圖4和圖6）中，滾珠鎖連接器可旋轉。
作為一個強大的工具，該產品是由不銹鋼製成。球鎖連接器是不須維護的，無聲和防丟失。

材質

支撐
- 不銹鋼

襯套
- 不繡鋼 1.4305

組裝

安裝到木材中（圖片2和圖片4）
1. 根據規格插入安全螺栓的定位孔和導孔
2. 可選推薦使用粘合劑進行固定
3. 按壓襯套
4. 用螺絲固定襯套

注意：安全螺栓導孔的孔徑（D2）取決於所使用的螺絲。
安裝到塑料中（圖3）
1. 根據規格插入定位孔
2. 可選推薦使用粘合劑進行固定
3. 擰入襯套

注意：定位孔的孔徑取決於塑料的硬度。

操作

按下按鈕即可解鎖球。

更多資訊

注意事項

特殊的樣式歡迎洽詢。

更多產品

- 球型鎖附連接器，自行鎖附，帶有定位環
- 球型鎖附連接器，自行鎖附，帶有支架

圖面

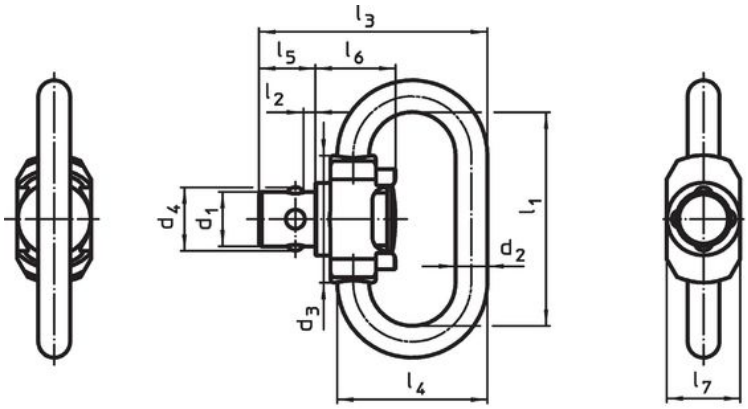

picture 1

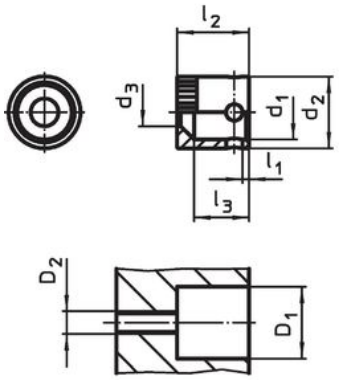

picture 2

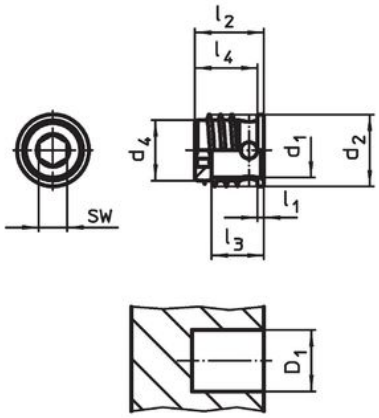

picture 3

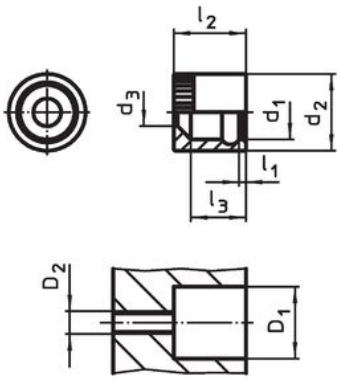

picture 4

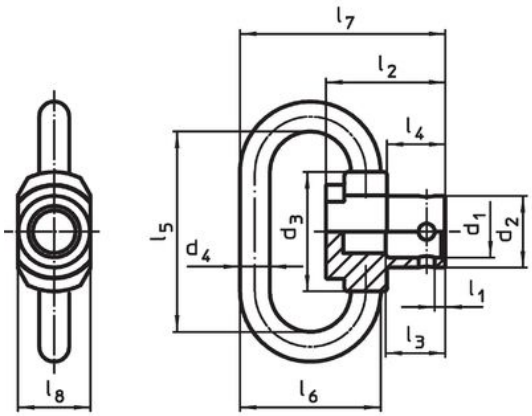

picture 5

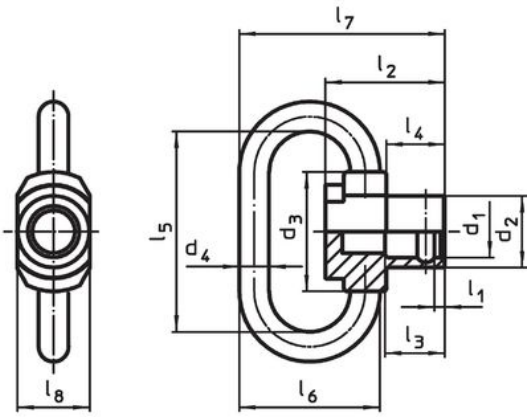

picture 6

訂單資訊

公稱直徑 d_1 [mm]	尺寸 l_1	l_2	d_2	d_3	d_4	l_3	l_4	l_5	l_6	l_7	l_8 [mm]	荷重能力 max. [kN]	🌡 min [°C]	max.	[g]	品號
靈活的安裝，可旋轉 – 相片 6																
6,1	1	14	8,4	14	3,5	7	6,8	23	16,5	24,1	8,5	1,5	-50	150	10	22330.1409

應用範例

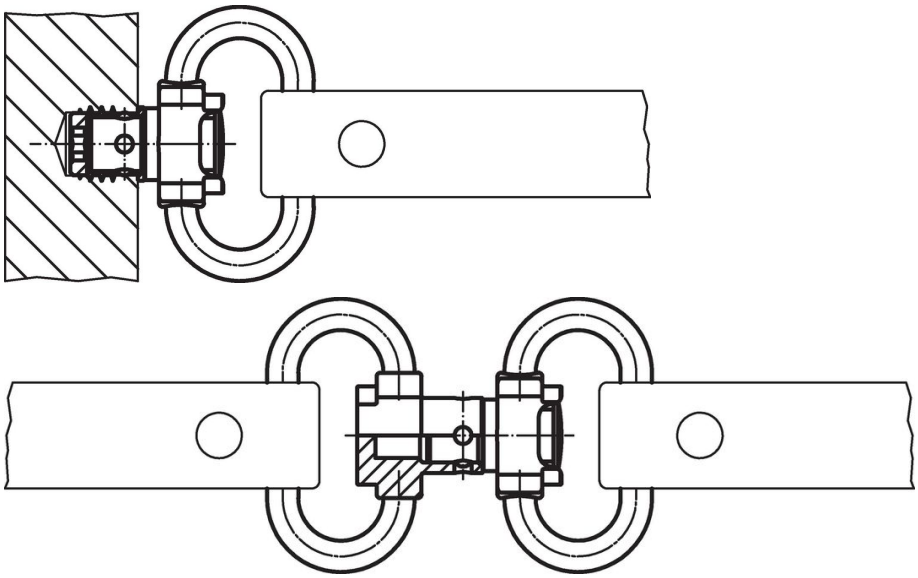

遵守

符合 RoHS
符合指令 2011/65/EU 和指令 2015/863

不含 SVHC 物質
不含超過 0.1% w/w 的 SVHC 物質 - 截至 2024 年 1 月23 日的 SVHC 清單.

不含 65 號提案物質
不包括 65 號提案物質
https://www.P65Warnings.ca.gov/

不含衝突礦物
本產品不含來自剛果民主共和國或鄰近國家的任何被指定為“衝突礦物”的物質，例如鉭、錫、金或鎢。