# C華司 • DIN 6372
## 22290.0036

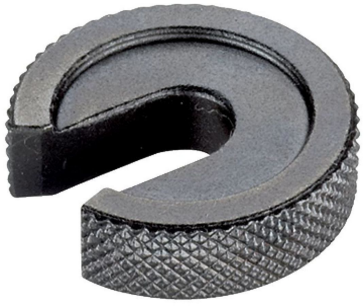

### 產品描述

C 形墊圈（開槽墊圈）根據 DIN 6372 製造。為了更好地操作，C 形墊圈四周都有滾花。

**材質**

- 鋼，熱處理， 染黑

### 圖面

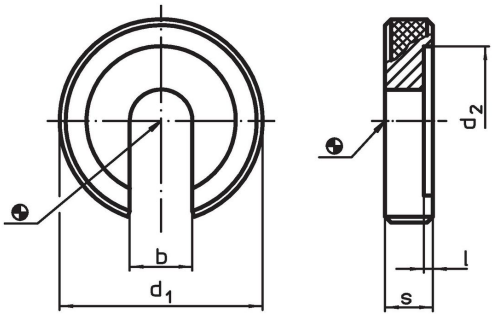


### 訂單資訊

| 公稱尺寸 [mm] | 尺寸 b | d1 | d2 [mm] | l | s | [g] | 品號 |
|---|---|---|---|---|---|---|---|
| 36 | 37 | 100 | 75 | 2,5 | 20 | 796 | 22290.0036 |

### 應用範例

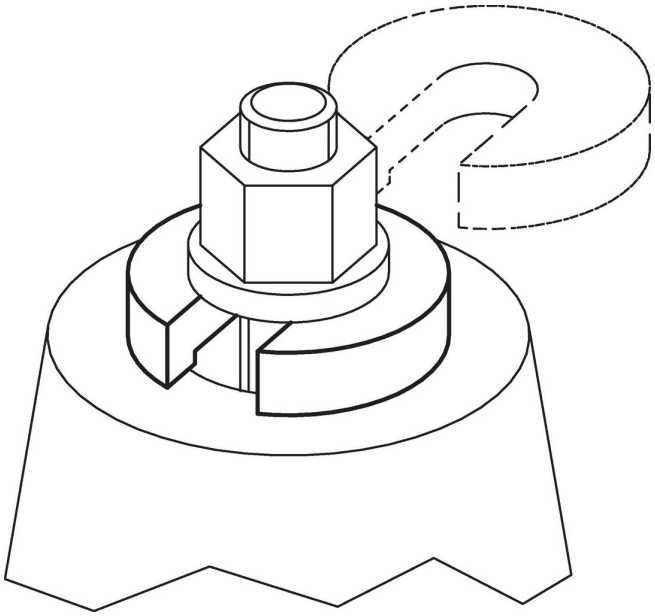

## 遵守

### 符合 RoHS
符合指令 2011/65/EU 和指令 2015/863

### 不含 SVHC 物質
不含超過 0.1% w/w 的 SVHC 物質 - 截至 2024 年 1 月23 日的 SVHC 清單.

### 不含 65 號提案物質
不包括 65 號提案物質
https://www.P65Warnings.ca.gov/

### 不含衝突礦物
本產品不含來自剛果民主共和國或鄰近國家的任何被指定為“衝突礦物”的物質，例如鉭、錫、金或鎢。