側向式定位柱 • 有螺紋和鋼梢，有密封

22150.0483

產品描述

適用於定位和供壓。
密封防止碎片和灰塵。

材質

膠封
- CR

本體
- 鋼，鍍鋅

彈簧
- 不銹鋼

梢子
- 得林白塑膠 (POM)

組裝

橫向柱塞由安裝工具的裝置旋入安裝。
用於計算嵌裝孔中心距離之公式：
l_0 = z/2 + w + x，
l_0 = 中心距離，
y = 工件高度，
w = 工件長度，
x = 座標尺寸
s = 行程，
z = 檔塊直徑
計算尺寸 x:
y 大於或是等於 l_2 - d_2/2，然後 x = d_2/2 – s
或是
y 小於 l_2 - d_2/2，然後 x =
d_2/2 - s - [(l_2 - d_2/2 - y) * 0,123]

特性

輕荷重彈簧=不鏽鋼彈簧

圖面

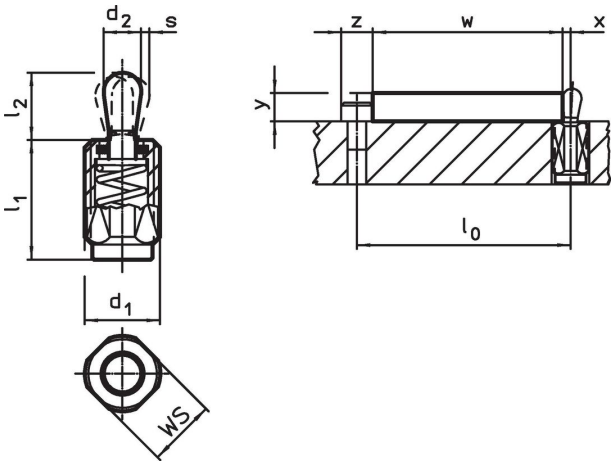

訂單資訊

尺寸					行程	WS	x[1]			品號
d_1	l_1 -2	彈簧荷重 F max. [2] ~	d_2	l_2	s			max.		
[mm]		[N]	[mm]		[mm]	[mm]	[mm]	[°C]	[g]	
梢子: 熱塑性的 /輕彈簧荷重										
M12	26,5	20	5	6	0,8	10	1,7	80	6,1	22150.0483

[1] If the workpiece height (y) is less than l2-d2/2, the coordinate dimension (x) must be calculated.
[2] 統計平均值

配件

	尺寸 d_1 [mm]	[g]	品號
組立工具			
	M12	76	22150.0820

應用範例

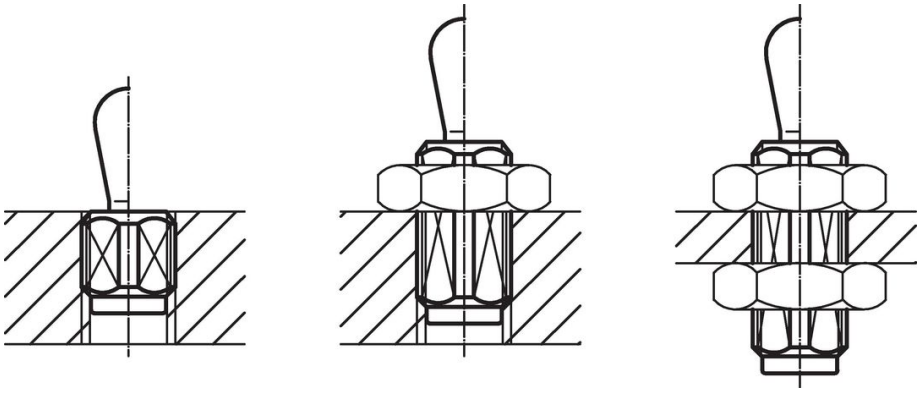

遵守

符合 RoHS
含鉛 - 相容除了例外 6a / 6b / 6c.

含有 >0.1% w/w 的 SVHC 物質
含鉛 - SVHC [REACH] 清單截至 2024 年 1 月 23 日

包含 65 號提案的物質
接觸鉛會導致癌症和生殖危害。 接觸鎳會導致癌症。
https://www.P65Warnings.ca.gov/

不含衝突礦物
本產品不含來自剛果民主共和國或鄰近國家的任何被指定為“衝突礦物”的物質，例如鉭、錫、金或鎢。