側向式定位柱 • 光滑；有密封

22150.0180

產品描述

適用於定位和供壓。
密封防止碎片和灰塵。

材質

膠封
- CR

本體
- 鋁

彈簧
- 不銹鋼

梢子
- 得林白塑膠 (POM)

組裝

側向定位柱採壓入安裝。
用於計算嵌裝孔中心距離之公式：
l_0 = z/2 + w + x，
l_0 = 中心距離，
y = 工件高度，
w = 工件長度，
x = 座標尺寸
s = 行程，
z = 檔塊直徑
計算尺寸 x:
y 大於或是等於 l_2 - d_2/2，然後 x = d_2/2 – s
或是
y 小於 l_2 - d_2/2，然後 x =
d_2/2 - s - [(l_2 - d_2/2 - y) * 0,123]

特性

輕荷重彈簧=不鏽鋼彈簧

更多資訊

更多產品

- 偏心圓, 適用於側向式定位柱，光滑

圖面

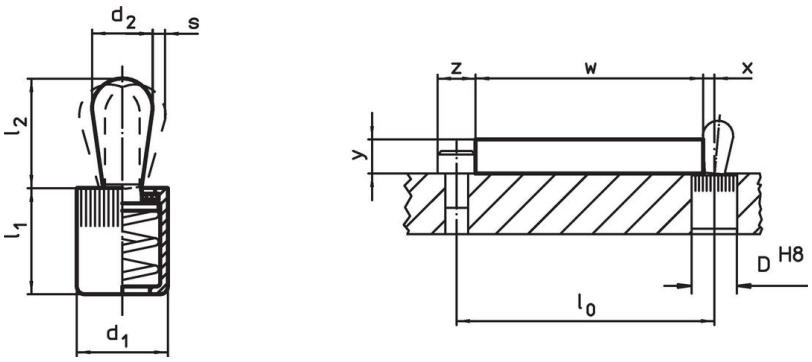

訂單資訊

尺寸 d_1 [mm]	尺寸 d_2 [mm]	彈簧荷重 F max. [1] ~ [N]	尺寸 l_1 -2 [mm]	尺寸 l_2 ±0,5 [mm]	行程 s [mm]	定位孔 D H8 [mm]	x[2] [mm]	max. [°C]	[g]	品號
梢子: 熱塑性的 /熱塑性銷, 輕彈簧荷重										
16	10	100	18,5	16,4	1,6	16	3,1	80	7,3	22150.0180

[1] 統計平均值

[2] If the workpiece height (y) is less than l2-d2/2, the coordinate dimension (x) must be calculated.

配件

	尺寸 d_1 [mm]	[g]	品號
組立工具			
	16	105	22150.0833

應用範例

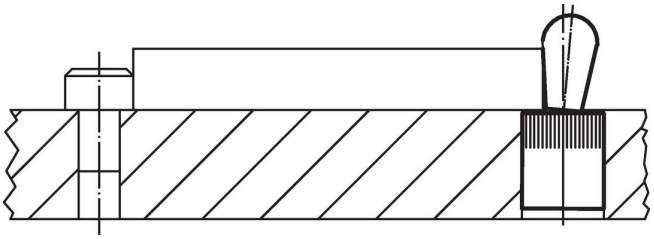

遵守

符合 RoHS
符合指令 2011/65/EU 和指令 2015/863

不含 SVHC 物質
不含超過 0.1% w/w 的 SVHC 物質 - 截至 2024 年 1 月23 日的 SVHC 清單.

不含 65 號提案物質
不包括 65 號提案物質
https://www.P65Warnings.ca.gov/

不含衝突礦物
本產品不含來自剛果民主共和國或鄰近國家的任何被指定為“衝突礦物”的物質，例如鉭、錫、金或鎢。