側向式定位柱

22140.0112

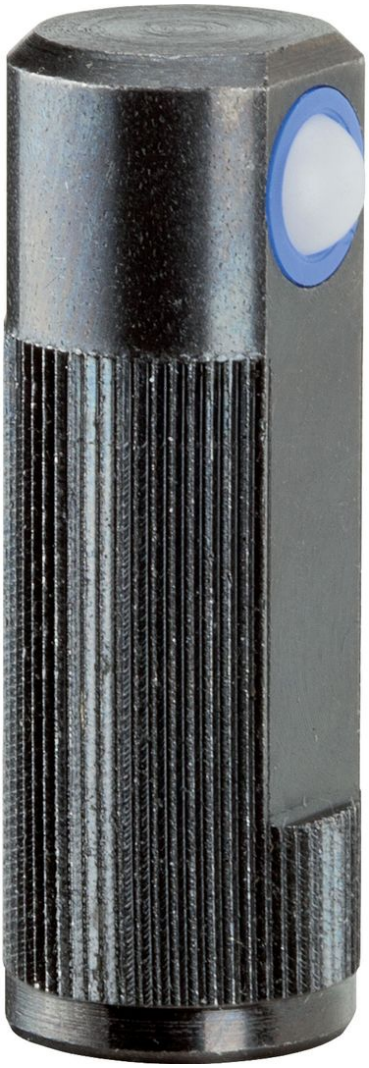

產品描述

適用於定位和供壓。

材質

珠子
- 得林白塑膠 (POM)

本體
- 切削鋼， 染黑

彈簧
- 不銹鋼

組裝

應考量安插孔 l_3。

更多資訊

注意事項

特殊的樣式歡迎洽詢。

圖面

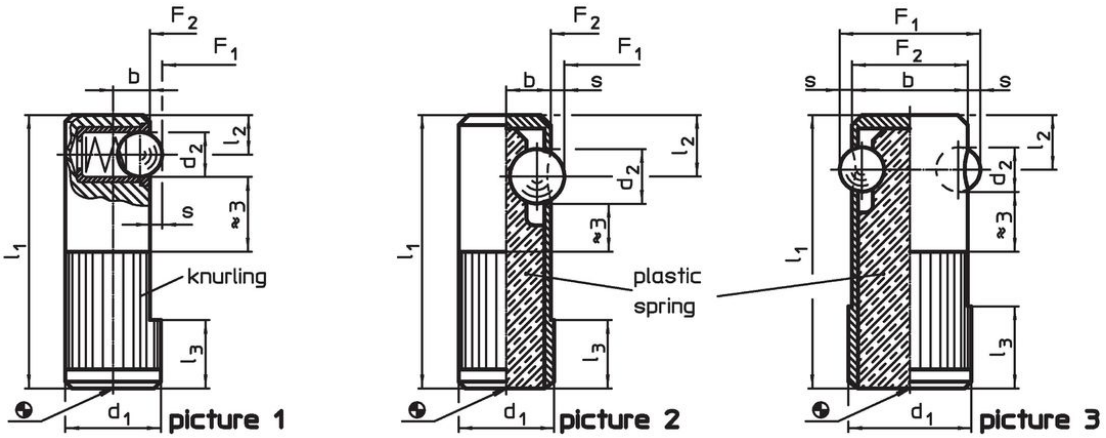

訂單資訊

尺寸						定位孔	行程	彈簧荷重[1]					品號
d_1 +0,1	d_2	l_1	l_2	l_3	b	H8	s	F_1 ~	F_2 ~	min	max.		
[mm]						[mm]	[mm]	[N]		[°C]		[g]	
珠子得林塑膠， 標準彈簧 荷重，單邊 – 相片 1													
12	5	35	4,8	9	5	12	1,6	6,5	13	-30	50	28	22140.0112

[1] 統計平均值

應用範例

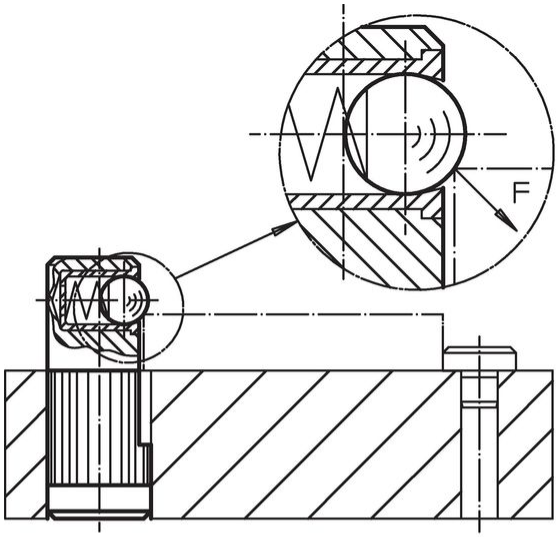

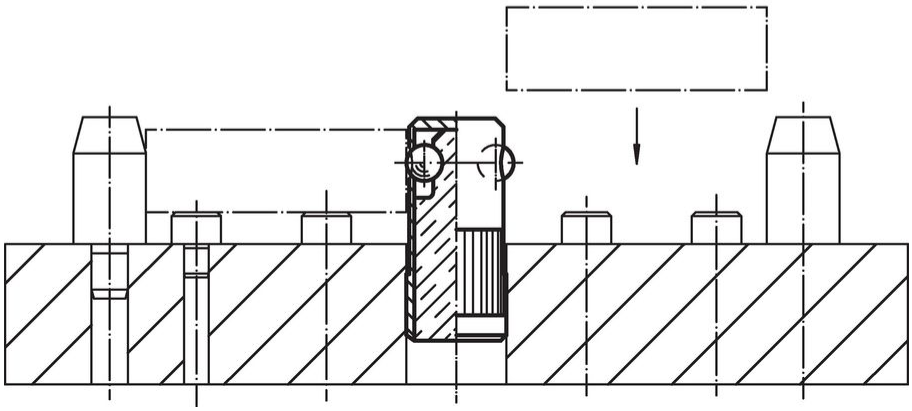

遵守

符合 RoHS
含鉛 - 相容除了例外 6a / 6b / 6c.

含有 >0.1% w/w 的 SVHC 物質
含鉛 - SVHC [REACH] 清單截至 2024 年 1 月 23 日

包含 65 號提案的物質
接觸鉛會導致癌症和生殖危害。 接觸鎳會導致癌症。
https://www.P65Warnings.ca.gov/

不含衝突礦物
本產品不含來自剛果民主共和國或鄰近國家的任何被指定為“衝突礦物”的物質，例如鉭、錫、金或鎢。