分割定位柱 • 帶有快速鎖頭

22122.0215

產品描述

索引柱塞用於索引鑽孔。

材質

本體
- 鋼，染黑

按鈕
- 得林紅塑膠 (POM)

固定梢子
- 鋼， 硬化

手把
- 熱塑性 PA 6，黑灰色，無光澤

組裝

螺絲長度可由分割定位柱襯套調整 (EH 22120.)。

操作

藉由拉動旋鈕，鎖銷被拉入鎖附。保護紅色壓紐指示鎖附位置 (鎖銷被拉入)。推出紅色壓紐讓鎖銷跳回鎖附位置。

更多資訊

注意事項

不可移動的旋鈕。
螺帽必須個別購買。

更多產品

- 定位襯套, 適用於分割螺栓和分割定位柱
- 距離調整環, 適用於分割定位柱
- 支持座, 適用於分割螺栓和分割定位柱

圖面

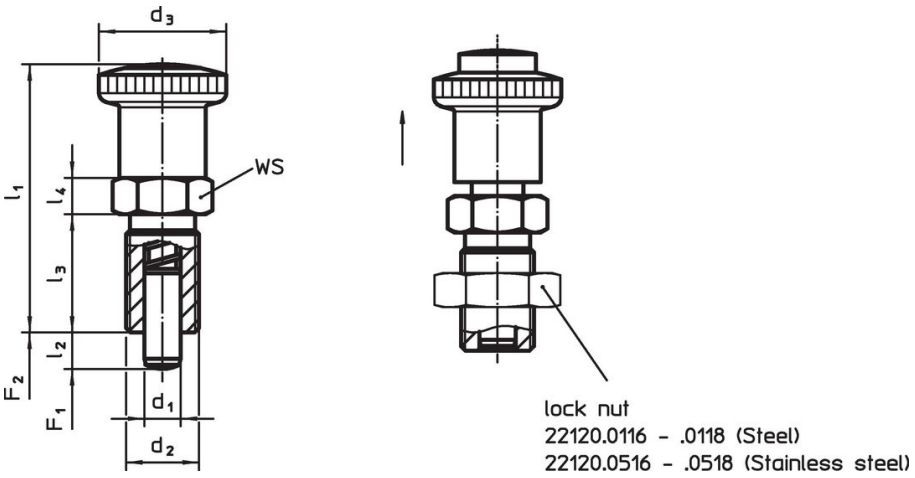

訂單資訊

尺寸							WS	彈簧荷重[1]					品號
d_1 -0,02 -0,04	d_2	l_2 min	d_3	l_1 ~	l_3	l_4		F_1 ~	F_2 ~	min	max.		
[mm]							[mm]	[N]		[°C]		[g]	
鋼													
8	M16 x 1,5	8	30	59,5	26	8	19	8,5	26	-30	80	75	22122.0215

[1] 統計平均值

配件

	尺寸 d_2 [mm]	扳手尺寸 [mm]	[g]	品號
鋼				
	M16 x 1,5	24	15,0	22120.0118

遵守

符合 RoHS
含鉛 - 相容除了例外 6a / 6b / 6c.

含有 >0.1% w/w 的 SVHC 物質
含鉛 - SVHC [REACH] 清單截至 2024 年 1 月 23 日

包含 65 號提案的物質

接觸鉛會導致癌症和生殖危害。 接觸鎳會導致癌症。
https://www.P65Warnings.ca.gov/

不含衝突礦物
本產品不含來自剛果民主共和國或鄰近國家的任何被指定為“衝突礦物”的物質，例如鉭、錫、金或鎢。