分割螺栓 • 一般拋光

22121.0105

產品描述

索引螺栓用於索引
用於非精密定位的應用. 行程長, 適用於多種應用, 例如: 門栓.
簡單且小尺寸設計.

材質

本體
- 易切削鋼，鍍鋅

固定梢子
- 鋼，鍍鋅

固定螺帽
- 鋼，鍍鋅

操作

索引螺栓在被拉進來時轉動定位銷。藉由提起索引螺栓，鎖定銷被拉動。

更多資訊

注意事項

螺帽必須個別購買。

更多產品

- 定位襯套, 適用於分割螺栓和分割定位柱

圖面

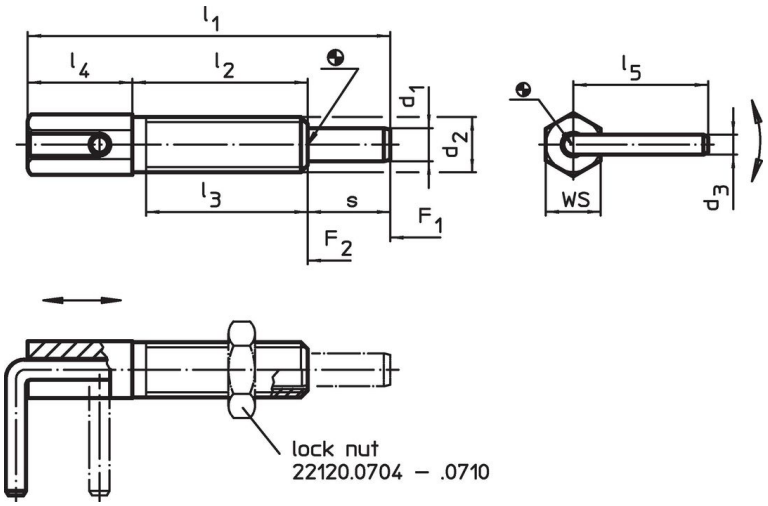

訂單資訊

尺寸									WS	彈簧荷重[1]		起動 扭力 max.	max.		品號
d_1	d_2	d_3	l_1	l_2	l_3	l_4	l_5	s		F_1 ~	F_2 ~				
[mm]									[mm]	[N]		[Nm]	[°C]	[g]	
4	M6	2,3	41,5	20	17	12	15,5	9,5	6	3	10	1,6	250	5,9	22121.0105

[1] 統計平均值

配件

	尺寸 d_2 [mm]	扳手尺寸 [mm]	[g]	品號
鋼				
	M 6	10	1,3	22120.0704

應用範例

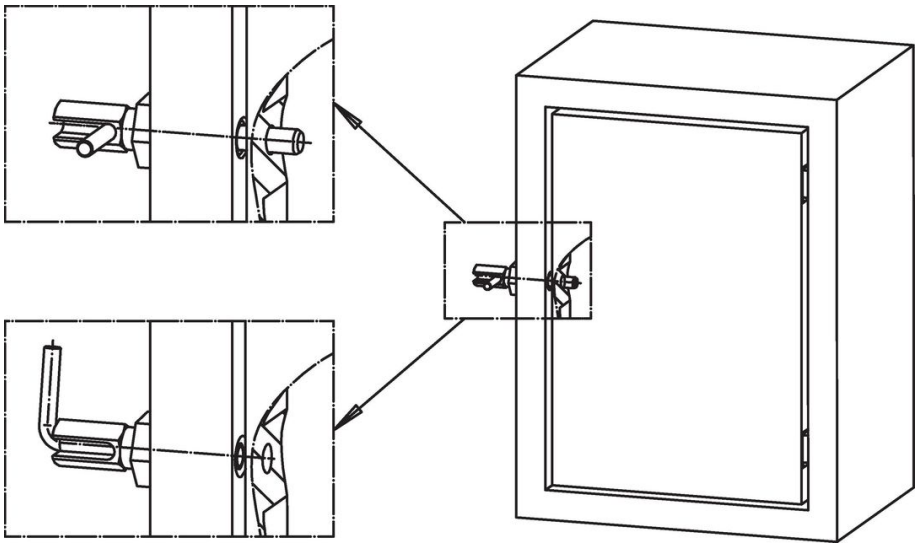

遵守

符合 RoHS
含鉛 - 相容除了例外 6a / 6b / 6c.

含有 >0.1% w/w 的 SVHC 物質
含鉛 - SVHC [REACH] 清單截至 2024 年 1 月 23 日

包含 65 號提案的物質

接觸鉛會導致癌症和生殖危害。 接觸鎳會導致癌症。
https://www.P65Warnings.ca.gov/

不含衝突礦物
本產品不含來自剛果民主共和國或鄰近國家的任何被指定為“衝突礦物”的物質，例如鉭、錫、金或鎢。