分割螺栓 • 有固定凸緣

22120.0389

產品描述

索引螺栓用於索引
塑膠把手有較佳的握緊觸感.

材質

本體
- 鋼，染黑

固定梢子
- 鋼，氮化，黑色

塑膠蓋
- 熱塑性的，黑色，無光澤的

組裝

兩面沉頭孔,因此左邊和右邊固定皆可.
索引螺栓緊固外側。

操作

藉由旋轉分割螺栓 180°，銷子將會縮回並被固定在凹槽處 (此時銷子不會彈出)。

更多資訊

更多產品

- 定位襯套, 適用於分割螺栓和分割定位柱

圖面

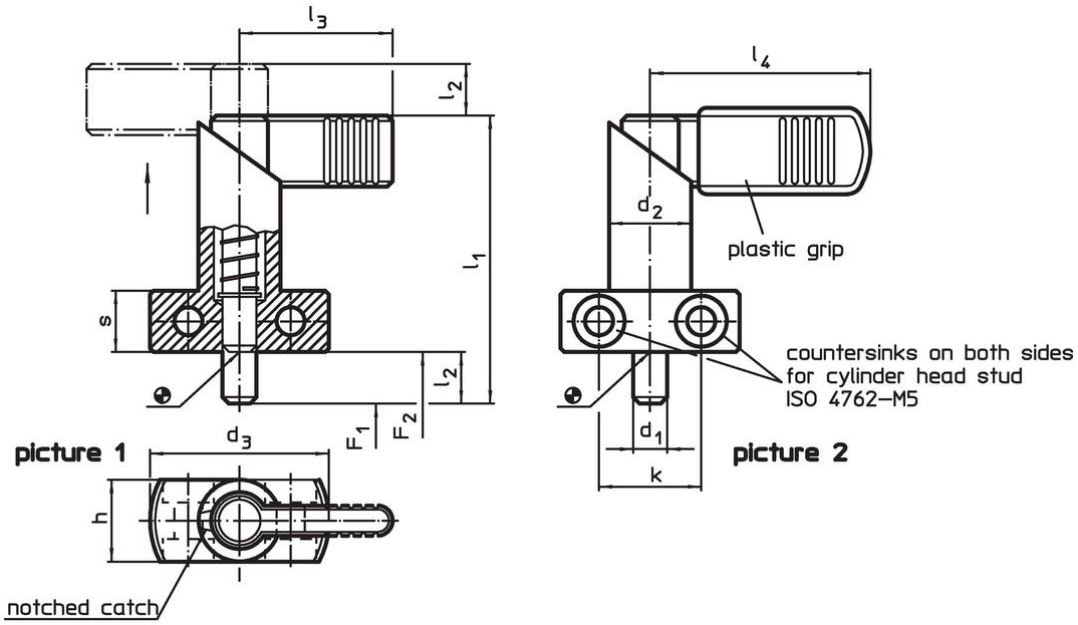

訂單資訊

尺寸									彈簧荷重[1]					品號
d_1 0 -0,05	l_2	d_2	d_3	h	k	l_1	l_4	s	F_1 ~	F_2 ~	min	max.		
[mm]									[N]		[°C]		[g]	
把手有塑膠披覆 – 相片 2														
8	12	20	40	20	22	69	52	15	21	58	-30	80	169	22120.0389

[1] 統計平均值

應用範例

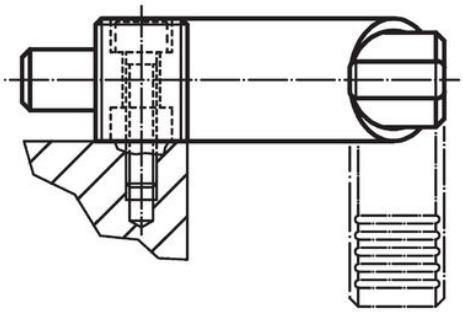

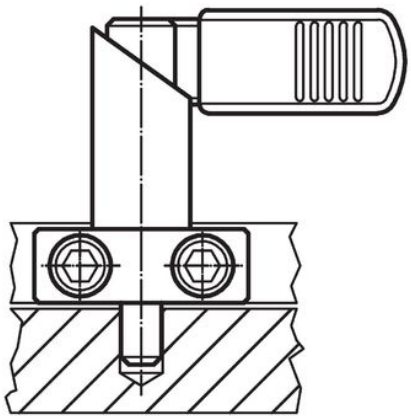

遵守

符合 RoHS
含鉛 - 相容除了例外 6a / 6b / 6c.

含有 >0.1% w/w 的 SVHC 物質
含鉛 - SVHC [REACH] 清單截至 2024 年 1 月 23 日

包含 65 號提案的物質

接觸鉛會導致癌症和生殖危害。 接觸鎳會導致癌症。
https://www.P65Warnings.ca.gov/

不含衝突礦物
本產品不含來自剛果民主共和國或鄰近國家的任何被指定為“衝突礦物”的物質，例如鉭、錫、金或鎢。