分割定位柱 • 用於薄壁形工件

22120.0289

產品描述

具有貫孔,適合薄板工件.

材質

本體
- 鋼，鍍鋅

固定梢子
- 不銹鋼 1.4305， 鍍鎳

手把
- 塑膠(PA6)，黑色，無光澤的

組裝

藉由固定的夾縫, 分割定位柱可以固定薄板件厚度1-5 mm.

操作

當使用自鎖型號時，拉出旋鈕，轉90度並用一個槽口固定 。依據夾持長度，螺栓可能會突出。

更多資訊

注意事項

不可移動的旋鈕。

更多產品

- 定位襯套, 適用於分割螺栓和分割定位柱

圖面

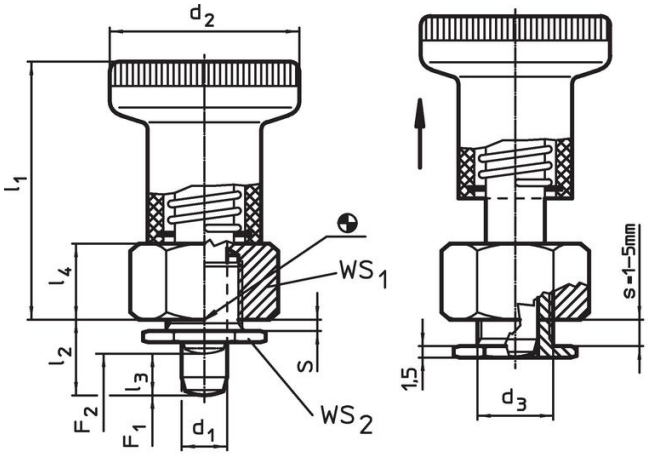

picture 1

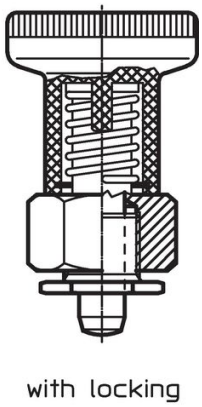

picture 2

訂單資訊

尺寸								WS1	WS2	彈簧荷重[1]					品號
d1 -0,02 -0,05	l2	d2	d3	l1	l3	l4	s			F1 ~	F2 ~	min	max.		
[mm]								[mm]	[mm]	[N]		[°C]		[g]	
含鎖緊 – 相片 2															
8	12	31	12	40	7,5	12	1 – 5	19	16	15,5	28	-30	80	62	22120.0289

[1] 統計平均值

配件

	[g]	品號
圓環扳手，平頭		
	26	22120.0299

應用範例

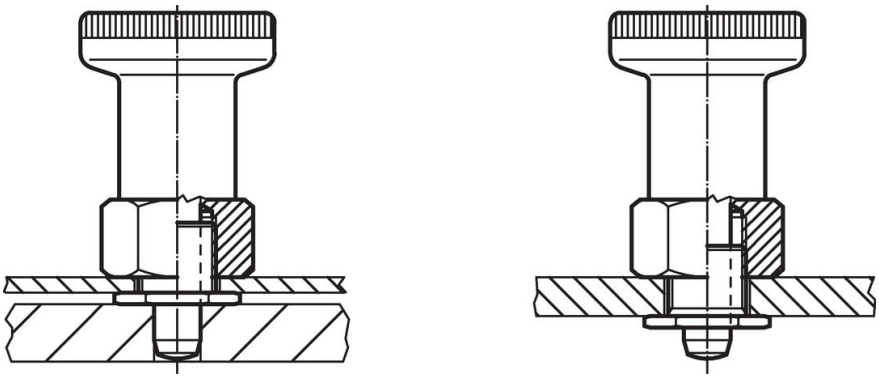

遵守

符合 RoHS
含鉛 - 相容除了例外 6a / 6b / 6c.

含有 >0.1% w/w 的 SVHC 物質
含鉛 - SVHC [REACH] 清單截至 2024 年 1 月 23 日

包含 65 號提案的物質

接觸鉛會導致癌症和生殖危害。 接觸鎳會導致癌症。
https://www.P65Warnings.ca.gov/

不含衝突礦物
本產品不含來自剛果民主共和國或鄰近國家的任何被指定為“衝突礦物”的物質，例如鉭、錫、金或鎢。