分割定位柱 • 含六角形軸環

22120.0028

產品描述

索引柱塞用於索引鑽孔。

材質

本體
- 切削鋼， 染黑

固定梢子
- 鋼， 硬化

組裝

螺絲長度可由分割定位柱襯套調整 (EH 22120.)。

更多資訊

注意事項

不可移動的旋鈕。
螺帽必須個別購買。

更多產品

- 支持座, 用於分割螺栓和分割定位柱，壓鑄
- 定位襯套, 適用於分割螺栓和分割定位柱
- 距離調整環, 適用於分割定位柱

圖面

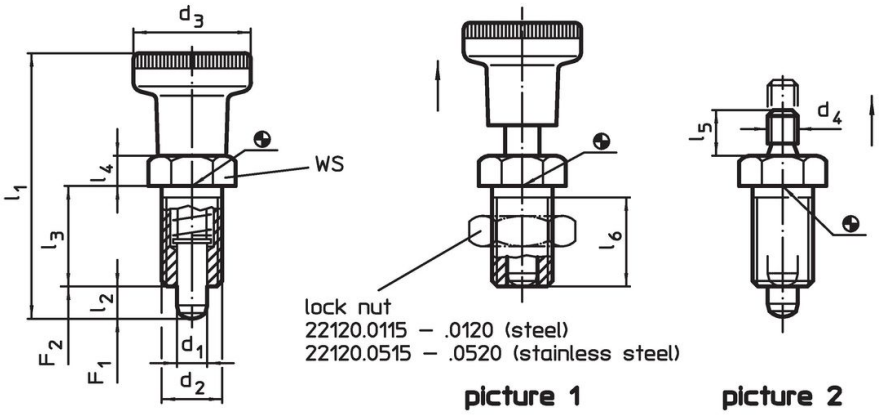

訂單資訊

尺寸								WS	彈簧荷重[1]				品號
d_1 -0,02 -0,05	d_2	d_4	l_2 min	l_3	l_4	l_5	l_6 min		F_1 ~	F_2 ~	max.		
[mm]								[mm]	[N]		[°C]	[g]	
無手把 – 相片 2, 易削切鋼													
8	M16 x 1,5	M8	8	26	8	12	23	19	11,5	28	250	54	22120.0028

[1] 統計平均值

配件

	尺寸 d_2 [mm]	扳手尺寸 [mm]	[g]	品號
鎖緊螺母 ISO 8675 (DIN 439), 鋼				
	M16 x 1,5	24	15,0	22120.0118

應用範例

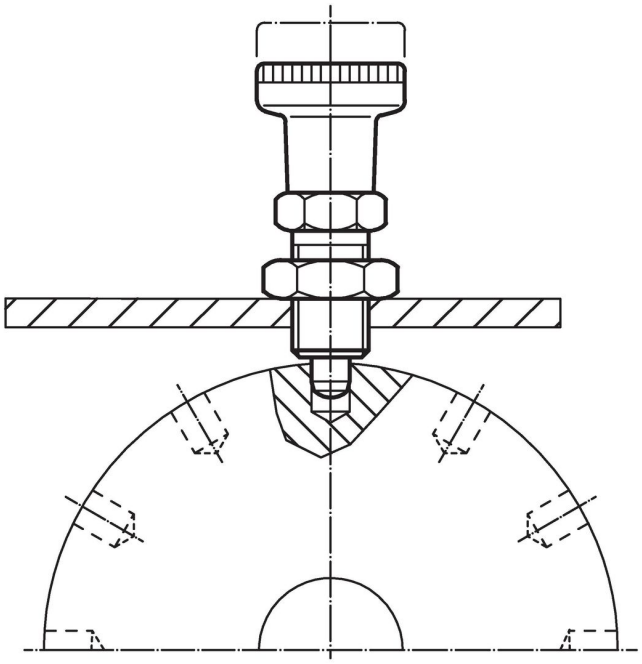

遵守

符合 RoHS
含鉛 - 相容除了例外 6a / 6b / 6c.

含有 >0.1% w/w 的 SVHC 物質
含鉛 - SVHC [REACH] 清單截至 2024 年 1 月 23 日

包含 65 號提案的物質

接觸鉛會導致癌症和生殖危害。 接觸鎳會導致癌症。
https://www.P65Warnings.ca.gov/

不含衝突礦物
本產品不含來自剛果民主共和國或鄰近國家的任何被指定為“衝突礦物”的物質，例如鉭、錫、金或鎢。