分割定位柱 • 帶安裝法蘭，臥式，不銹鋼

22110.2306

產品描述

索引柱塞用於索引鑽孔。

材質

外殼
- 不銹鋼 1.4308，精密鑄造，光亮，霧面噴砂

固定梢子
- 不繡鋼 1.4305

拉環
- 不銹鋼 1.4310

組裝

通過墊圈ISO 7092進行組裝。

操作

當使用鎖定分割定位柱時，拉出旋鈕，轉90度並由一個槽口固定 (此時鎖銷不可突出)。

更多資訊

注意事項

不可移動的旋鈕。

圖面

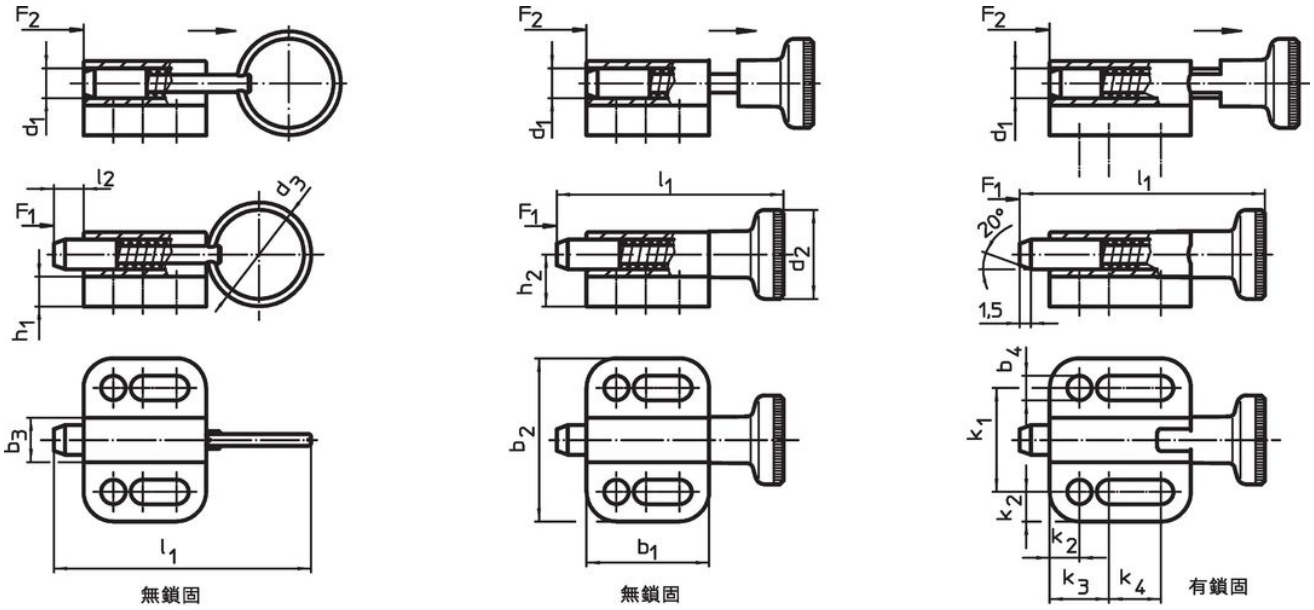

圖片 1　圖片 2　圖片 3

訂單資訊

尺寸														彈簧荷重[1]				品號
d_1 h11	d_3	b_1	b_2	b_3	b_4 -0,2	h_1	h_2	k_1 ±0,05	k_2	k_3	k_4	l_1	l_2 min	F_1 ~	F_2 ~	max.		
[mm]														[N]		[°C]	[g]	
有拉環， 無鎖固 – 相片 1																		
6	24	27,5	32	10	5,4	5	10,5	21	5,5	12	10	57,5	6	5	21	100	42	22110.2306

[1] 統計平均值

遵守

符合 RoHS
符合指令 2011/65/EU 和指令 2015/863

不含 SVHC 物質
不含超過 0.1% w/w 的 SVHC 物質 - 截至 2024 年 1 月23 日的 SVHC 清單.

不含 65 號提案物質
不包括 65 號提案物質
https://www.P65Warnings.ca.gov/

不含衝突礦物