分割定位柱的迷你分割 • 基本型

22110.0652

產品描述

特別適合鎖附薄板.
效能於最小空間需求.
由於螺栓縮回,分割定位柱可以完全被鎖入.

材質

本體
- 鋼，鍍鋅

固定梢子
- 不繡鋼 1.4305

手把
- 塑膠(PA6)，黑色，無光澤的

組裝

鎖入迷你分割定位柱.提起旋鈕,六角將會鬆開以便組立.
螺絲長度可由分割定位柱襯套調整 (EH 22120.)。

操作

當使用自鎖型旋鈕，拉出旋鈕，轉30度並由一個缺口夾住 。

更多資訊

注意事項

不可移動的旋鈕。

更多產品

- 距離調整環, 適用於分割定位柱

圖面

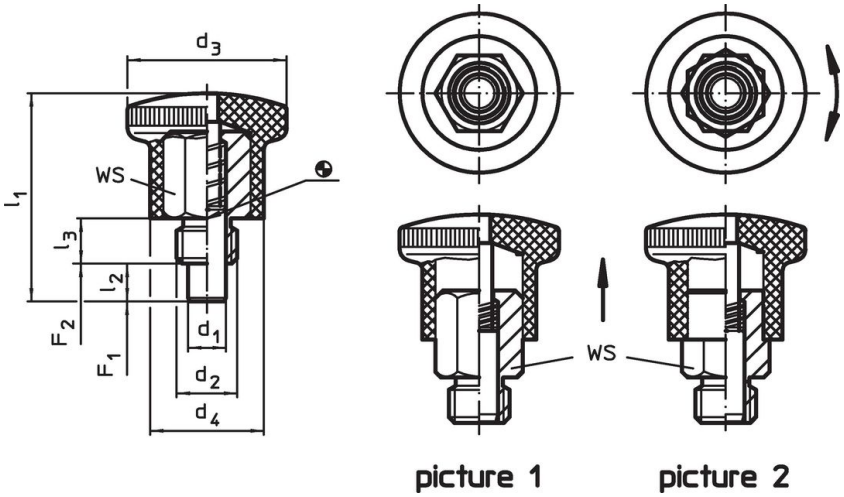

訂單資訊

尺寸							WS	彈簧荷重[1]					品號
d_1 h9	d_2	d_3	d_4	l_1	l_2 min	l_3		F_1 ~	F_2 ~	min	max.		
[mm]							[mm]	[N]		[°C]		[g]	
含鎖緊 – 相片 2, 鋼													
8	M16 x 1,5	33	23	47,5	10	12	17	11	35	-30	80	65	22110.0652

[1] 統計平均值

應用範例

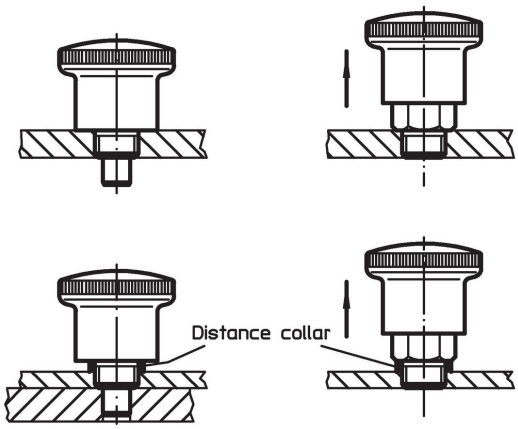

遵守

符合 RoHS
含鉛 - 相容除了例外 6a / 6b / 6c.

含有 >0.1% w/w 的 SVHC 物質
含鉛 - SVHC [REACH] 清單截至 2024 年 1 月 23 日

包含 65 號提案的物質

接觸鉛會導致癌症和生殖危害。 接觸鎳會導致癌症。
https://www.P65Warnings.ca.gov/

不含衝突礦物
本產品不含來自剛果民主共和國或鄰近國家的任何被指定為“衝突礦物”的物質，例如鉭、錫、金或鎢。