分割定位柱精實的 • 含六角形軸環

22110.0252

產品描述

索引柱塞用於索引鑽孔。
含鎖/不含鎖具有相同高度.
由於螺栓縮回,分割定位柱可以完全被鎖入.

材質

本體
- 不繡鋼 1.4305

固定梢子
- 不銹鋼 1.4305， 鍍鎳

組裝

螺絲長度可由分割定位柱襯套調整 (EH 22120.)。

更多資訊

注意事項

不可移動的旋鈕。
螺帽必須個別購買。

更多產品

- 支持座, 用於分割螺栓和分割定位柱，壓鑄
- 定位襯套, 適用於分割螺栓和分割定位柱
- 距離調整環, 適用於分割定位柱

圖面

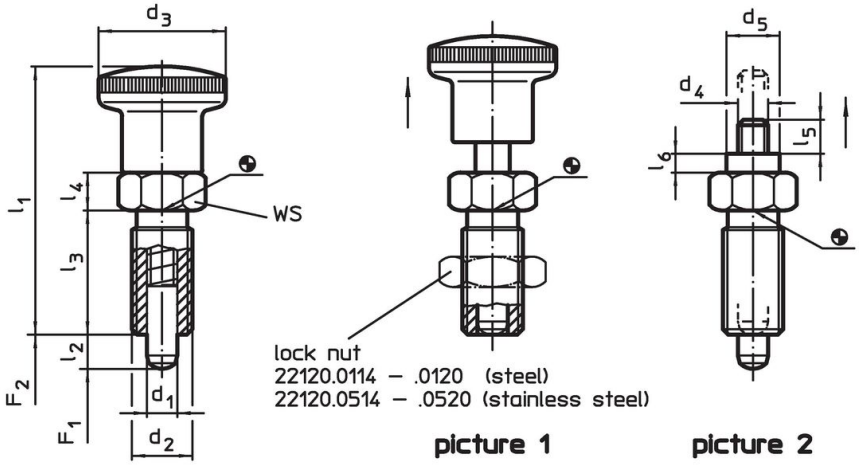

訂單資訊

尺寸									WS	彈簧荷重[1]				品號
d_1 -0,02 -0,05	d_2	l_2 min	d_4	d_5	l_3	l_4	l_5	l_6		F_1 ~	F_2 ~	max.		
[mm]									[mm]	[N]		[°C]	[g]	
無手把 – 相片 2, 不銹鋼														
8	M16 x 1,5	8	M6	10	26	8	8,5	4	17	8,5	26	250	54	22110.0252

[1] 統計平均值

配件

	尺寸 d_2 [mm]	扳手尺寸 [mm]	[g]	品號
鎖緊螺母 ISO 8675 (DIN 439), 不銹鋼				
	M16 x 1,5	24	15,0	22120.0518

應用範例

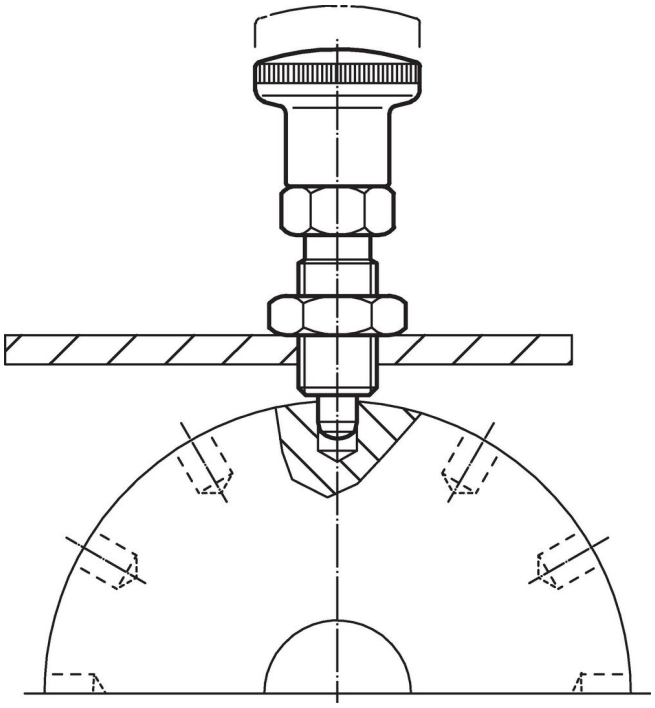

遵守

符合 RoHS
符合指令 2011/65/EU 和指令 2015/863

不含 SVHC 物質
不含超過 0.1% w/w 的 SVHC 物質 - 截至 2024 年 1 月23 日的 SVHC 清單.

不含 65 號提案物質
不包括 65 號提案物質
https://www.P65Warnings.ca.gov/

不含衝突礦物
本產品不含來自剛果民主共和國或鄰近國家的任何被指定為“衝突礦物”的物質，例如鉭、錫、金或鎢。