分割定位柱精實的 • 有六角環和鎖固

22110.0226

產品描述

索引柱塞用於索引鑽孔。
含鎖/不含鎖具有相同高度.
由於螺栓縮回,分割定位柱可以完全被鎖入.

材質

本體
- 不繡鋼 1.4305

固定梢子
- 不銹鋼 1.4305， 鍍鎳

手把
- 塑膠(PA6)，黑色，無光澤的

組裝

螺絲長度可由分割定位柱襯套調整 (EH 22120.)。

操作

旋鈕被拉出，轉90度並由一個槽口夾住（此時鎖銷不應突出）。

更多資訊

注意事項

不可移動的旋鈕。
螺帽必須個別購買。

更多產品

- 支持座, 用於分割螺栓和分割定位柱，壓鑄
- 定位襯套, 適用於分割螺栓和分割定位柱
- 距離調整環, 適用於分割定位柱

圖面

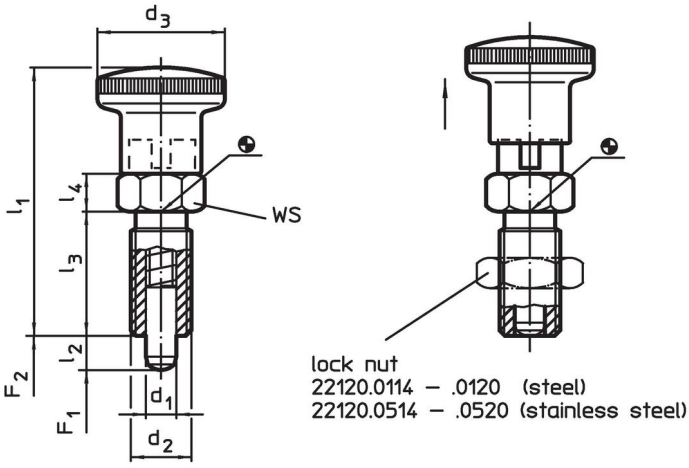

訂單資訊

尺寸							WS	彈簧荷重[1]					品號
d_1 -0,02 -0,05	d_2	l_2 min	d_3	l_1	l_3	l_4		F_1 ~	F_2 ~	min	max.		
[mm]							[mm]	[N]		[°C]		[g]	
帶旋鈕，黑色, 不銹鋼													
5	M10 x 1	5	19	40	18	6	12	5	15	-30	80	20	22110.0226

[1] 統計平均值

配件

	尺寸 d_2 [mm]	扳手尺寸 [mm]	[g]	品號
鎖緊螺母 ISO 8675 (DIN 439), 不銹鋼				
	M10 x 1	16	5,2	22120.0515

應用範例

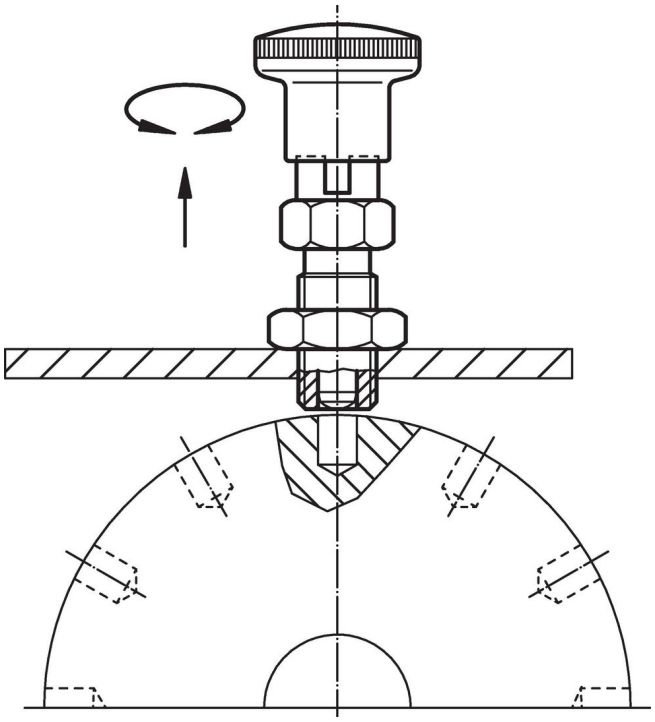

遵守

符合 RoHS
符合指令 2011/65/EU 和指令 2015/863

不含 SVHC 物質
不含超過 0.1% w/w 的 SVHC 物質 - 截至 2024 年 1 月23 日的 SVHC 清單.

不含 65 號提案物質
不包括 65 號提案物質
https://www.P65Warnings.ca.gov/

不含衝突礦物
本產品不含來自剛果民主共和國或鄰近國家的任何被指定為“衝突礦物”的物質，例如鉭、錫、金或鎢。