定位柱 • 光滑 ， 無環

22080.0330

產品描述

適用於定位、供壓或頂舉。

材質

本體
- 不鏽鋼 1.4305

珠子
- 不鏽鋼，硬化

彈簧
- 不銹鋼

組裝

用在定位、供壓或提舉。
溫度範圍最高至$_{250}$°C。
定位孔必須可以適用在各種個別的例子。我們建議使用F_8配合公差尺寸在接合連結，H_9在皺褶連結

特性

標準彈簧荷重: 無標示

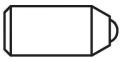

Standard spring load

Heavy spring load

更多資訊

注意事項

特殊的樣式歡迎洽詢。
定位柱經過特別測試，以得知其彈簧的範圍和作用。

參考

分度阻力的計算，請參閱附錄 - 技術數據 -

更多產品

- 定位柱, 光滑，無領，帶可拆卸球

圖面

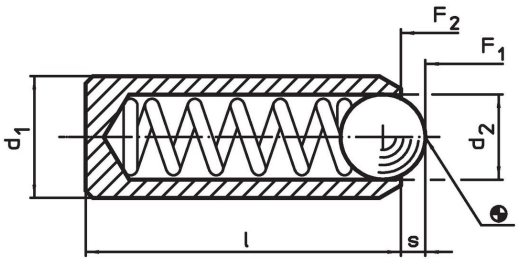

訂單資訊

尺寸			行程	彈簧荷重[1]			定位孔		品號
d_1 ±0,04	d_2	l	s	F_1 ~	F_2 ~	max.	接頭連接 F8 / 壓配 H9		
[mm]			[mm]	[N]		[°C]	[mm]	[g]	
不銹鋼， 標準 彈簧荷重									
10	8	20	2,5	26	49	250	10	8,4	22080.0330

[1] 統計平均值

應用範例

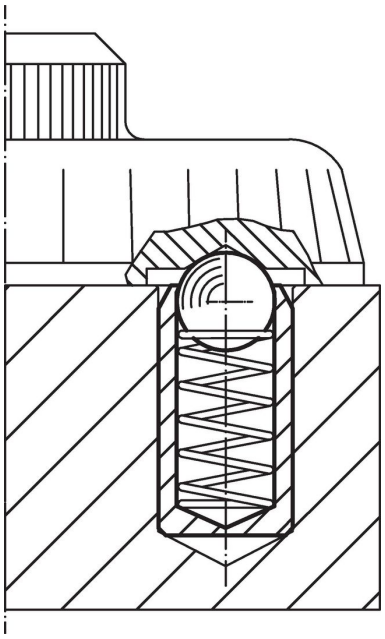

遵守

符合 RoHS
符合指令 2011/65/EU 和指令 2015/863

不含 SVHC 物質
不含超過 0.1% w/w 的 SVHC 物質 - 截至 2024 年 1 月23 日的 SVHC 清單.

不含 65 號提案物質
不包括 65 號提案物質
https://www.P65Warnings.ca.gov/

不含衝突礦物
本產品不含來自剛果民主共和國或鄰近國家的任何被指定為“衝突礦物”的物質，例如鉭、錫、金或鎢。