定位柱 • 光滑 ， 有軸環

22080.0205

產品描述

適用於定位、供壓或頂舉。

材質

本體
- 黃銅

珠子
- 不鏽鋼，硬化

彈簧
- 不銹鋼

組裝

d_1固定孔公差建議H7

特性

標準彈簧荷重: 無標示

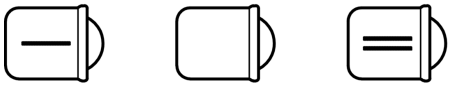

輕彈黃荷重　標準彈簧荷重　高彈簧荷重

更多資訊

注意事項

特殊的樣式歡迎洽詢。
定位柱經過特別測試，以得知其彈簧的範圍和作用。

參考

分度阻力的計算，請參閱附錄 - 技術數據 - 較高彈簧力的版本，請見"EH 22080. 彈簧定位柱，平滑，長的，帶有軸環與滾珠"。

更多產品

- 定位柱, 帶軸環和球，前槽
- 定位柱, 光滑，長，帶領和球
- 定位柱, 平滑、軸還和球體、自行鉗緊
- 托座 ，用於定位柱

圖面

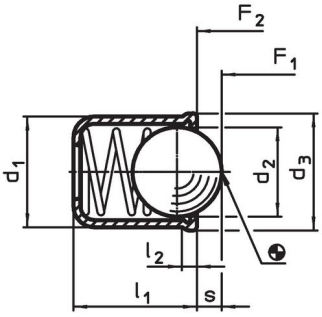

picture 1

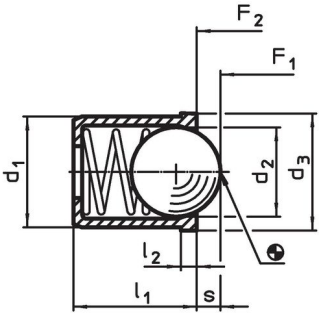

picture 2

訂單資訊

尺寸					行程	彈簧荷重[1]			定位孔		品號
d_1 +0,1	d_2	d_3	l_1	l_2 ~	s	F_1 ~	F_2 ~	max.	H7		
[mm]					[mm]	[N]		[°C]	[mm]	[g]	
本體是黃銅， 珠是 不銹鋼，標準荷重 – 相片 2											
5	4	5,5	6	1	1	4	6,5	250	5	0,7	22080.0205

[1] 統計平均值

應用範例

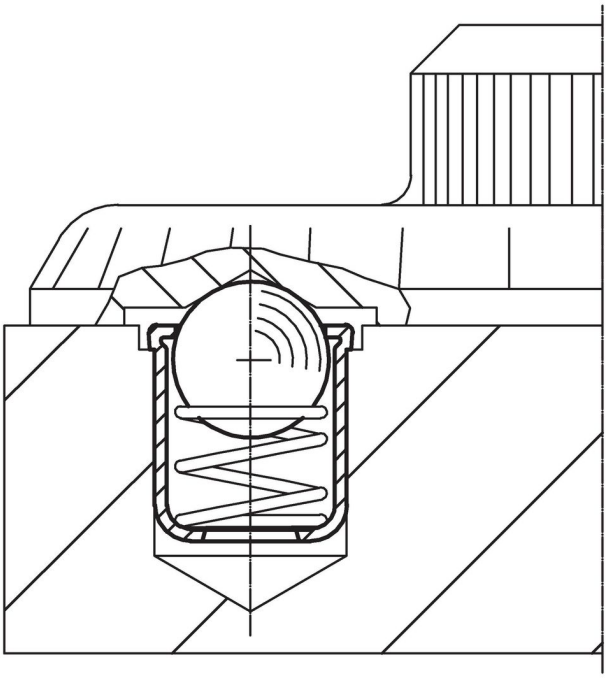

遵守

符合 RoHS
含鉛 - 相容除了例外 6a / 6b / 6c.

含有 >0.1% w/w 的 SVHC 物質
含鉛 - SVHC [REACH] 清單截至 2024 年 1 月 23 日

包含 65 號提案的物質

接觸鉛會導致癌症和生殖危害。 接觸鎳會導致癌症。
https://www.P65Warnings.ca.gov/

不含衝突礦物
本產品不含來自剛果民主共和國或鄰近國家的任何被指定為“衝突礦物”的物質，例如鉭、錫、金或鎢。