定位柱 • 長
22070.0540

產品描述

用於噴射，作為棘爪，用於施加壓力或作為衝擊元件。

材質

螺絲形支撐座
- 鋼，表面硬化，黑色

本體
- 切削鋼， 染黑

彈簧
- 不銹鋼

組裝

定位柱可藉由溝槽或內六角來固定及移除。
利用專用工具在溝槽上固定 (頂銷端)

特性

強化彈簧荷重: 以兩條線標示

更多資訊

注意事項

特殊的樣式歡迎洽詢。
定位柱經過特別測試，以得知其彈簧的範圍和作用。

參考

螺紋鎖: 聚合物全部覆蓋 (細節請見技術資訊頁)。

圖面

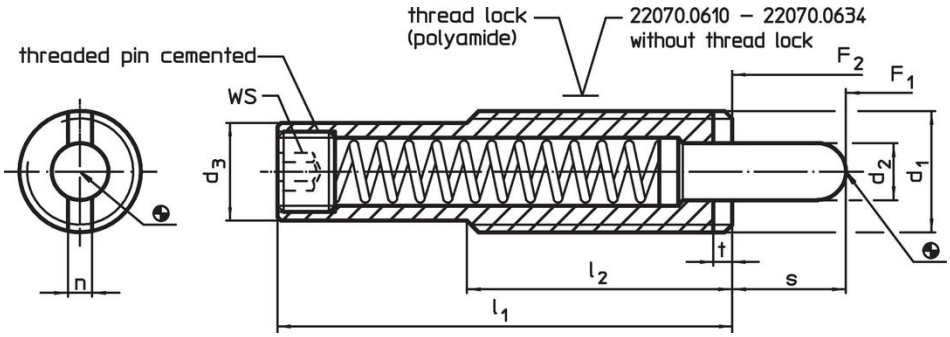

訂單資訊

尺寸							行程	WS	彈簧荷重[1]					品號
d_1	d_2	d_3	l_1	l_2	n	t	s		F_1 ~	F_2 ~	min	max.		
[mm]							[mm]	[mm]	[N]		[°C]		[g]	
本體切削鋼，重彈簧荷重，帶有螺紋鎖														
M16	8	13,4	58	35	3,2	3	20	6	8	33	-30	90	56	22070.0540

[1] 統計平均值

應用範例

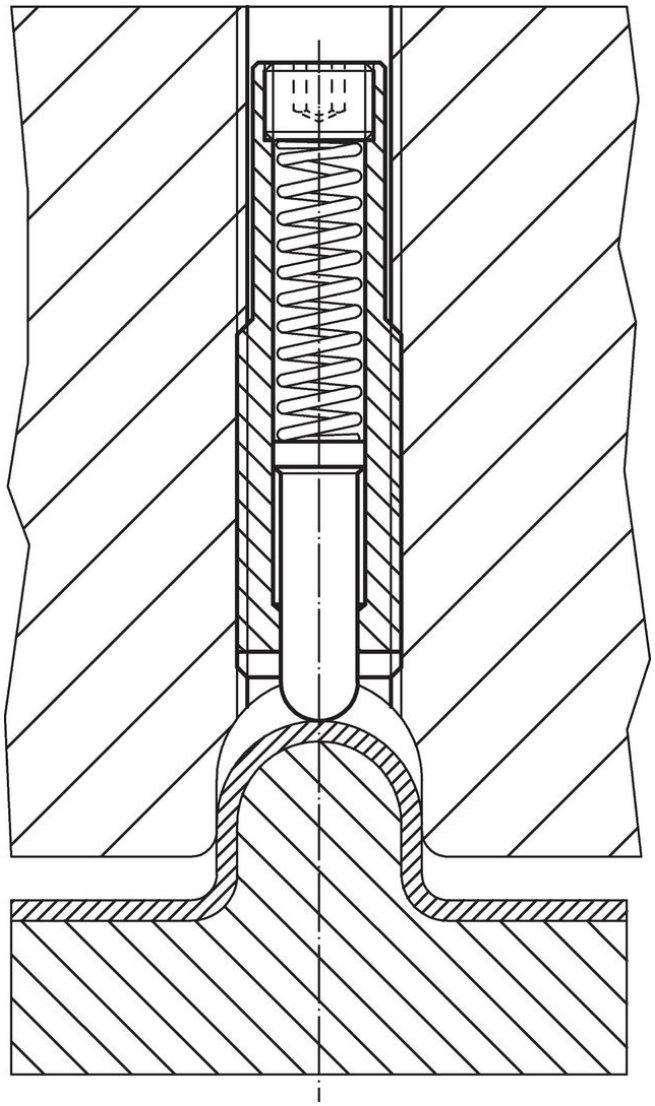

遵守

符合 RoHS
含鉛 - 相容除了例外 6a / 6b / 6c.

含有 >0.1% w/w 的 SVHC 物質
含鉛 - SVHC [REACH] 清單截至 2024 年 1 月 23 日

包含 65 號提案的物質

接觸鉛會導致癌症和生殖危害。 接觸鎳會導致癌症。
https://www.P65Warnings.ca.gov/

不含衝突礦物
本產品不含來自剛果民主共和國或鄰近國家的任何被指定為“衝突礦物”的物質，例如鉭、錫、金或鎢。