定位柱 • 光滑

22070.0106

產品描述

專門設計用於在工具製造使用。
可用於頂銷和彈簧止塊。
無法讓完整的定位柱或任何個別的零件從固定孔出來。

材質

螺絲形支撐座
- 不鏽鋼 1.4305, 氮化

本體
- 不鏽鋼 1.4305

彈簧
- 不銹鋼

更多資訊

注意事項

特殊的樣式歡迎洽詢。
定位柱經過特別測試，以得知其彈簧的範圍和作用。

圖面

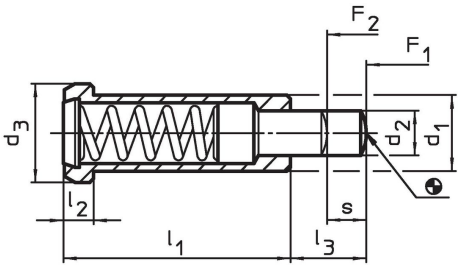

訂單資訊

尺寸						行程	彈簧荷重[1]			定位孔		品號
d_1 -0,05	d_2	d_3	l_1	l_2	l_3	s	F_1 ~	F_2 ~	max.	H7		
[mm]						[mm]	[N]		[°C]	[mm]	[g]	
不銹鋼， 標準 彈簧荷重												
6	2,7	8	20	3,2	6	3,5	10	22	250	6	4	22070.0106

[1] 統計平均值

應用範例

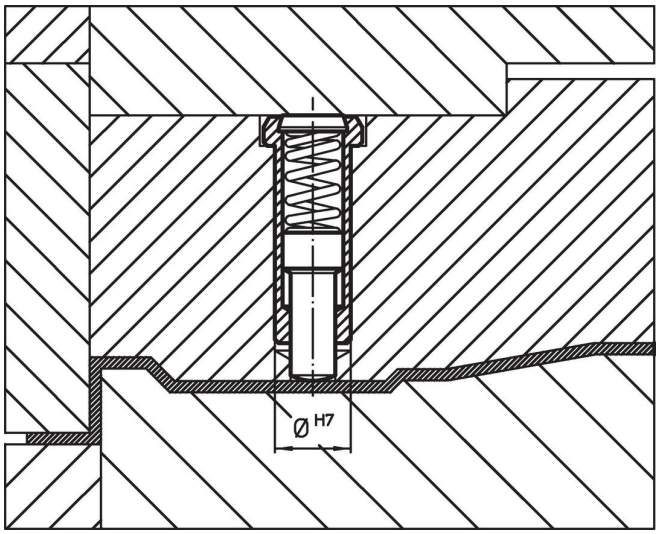

遵守

符合 RoHS
符合指令 2011/65/EU 和指令 2015/863

不含 SVHC 物質
不含超過 0.1% w/w 的 SVHC 物質 - 截至 2024 年 1 月23 日的 SVHC 清單.

不含 65 號提案物質
不包括 65 號提案物質
https://www.P65Warnings.ca.gov/

不含衝突礦物
本產品不含來自剛果民主共和國或鄰近國家的任何被指定為“衝突礦物”的物質，例如鉭、錫、金或鎢。