定位柱 • 有內六角形
22060.0416

產品描述

適用於定位、供壓或頂舉。

材質

螺絲形支撐座
- 不鏽鋼 1.4305, 氮化

本體
- 不鏽鋼 1.4305

彈簧
- 不銹鋼

組裝

定位柱可藉由溝槽或內六角來固定及移除。
利用專用工具在溝槽上固定 (頂銷端)

特性

標準彈簧荷重: 無標示

Standard spring load

Heavy spring load

更多資訊

注意事項

特殊的樣式歡迎洽詢。
定位柱經過特別測試，以得知其彈簧的範圍和作用。

參考

螺紋鎖附依需求，請參閱附錄 - 技術數據 -

更多產品

- 定位柱, 有內六角和密封墊

圖面

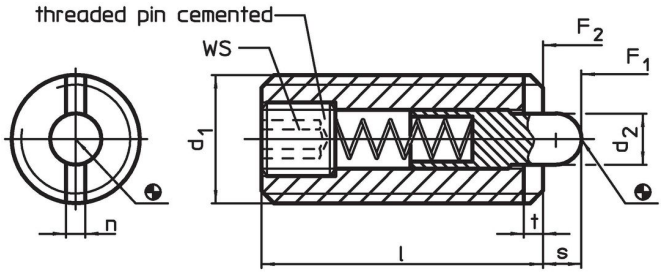

訂單資訊

尺寸					WS	行程	彈簧荷重[1]				品號
d_1	d_2	l	n	t		s	F_1 ~	F_2 ~	max.		
[mm]					[mm]	[mm]	[N]		[°C]	[g]	
不銹鋼， 標準 彈簧荷重											
M16	7,5	32	3,2	2,5	5	5	38	100	250	34	22060.0416

[1] 統計平均值

配件

	尺寸					品號
	d_1	b	d	l		
	[mm]				[g]	
用於通過插槽安裝的組裝工具（銷側）						
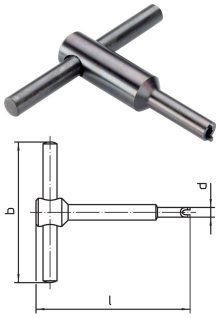	M16	100	13,50	105	144	22060.0916

應用範例

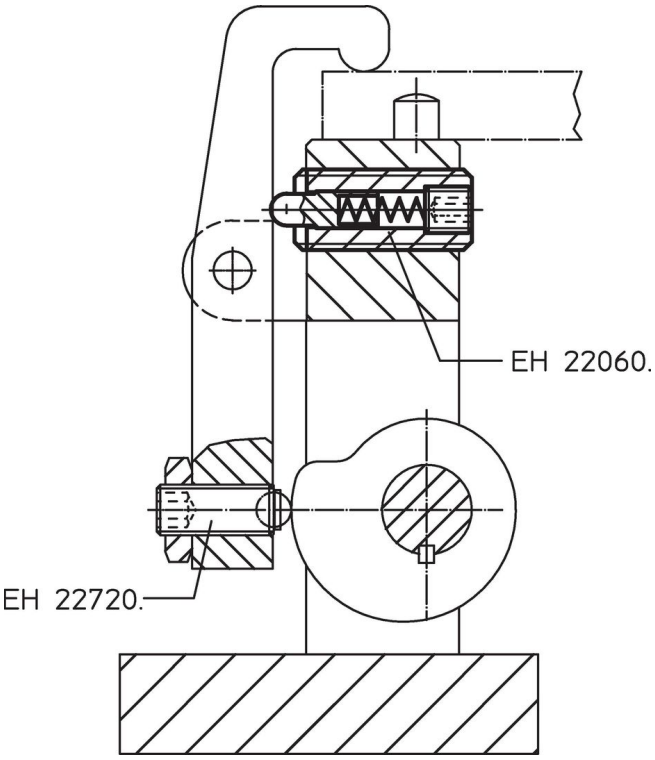

遵守

符合 RoHS
符合指令 2011/65/EU 和指令 2015/863

不含 SVHC 物質
不含超過 0.1% w/w 的 SVHC 物質 - 截至 2024 年 1 月23 日的 SVHC 清單.

不含 65 號提案物質
不包括 65 號提案物質
https://www.P65Warnings.ca.gov/

不含衝突礦物
本產品不含來自剛果民主共和國或鄰近國家的任何被指定為“衝突礦物”的物質，例如鉭、錫、金或鎢。