定位柱 • 有內六角和密封墊

22060.0052

產品描述

適用於定位、供壓或頂舉。
由密封件裝置，液體無法滲入定位柱。

材質

螺絲形支撐座
- 切削鋼，硬化，染黑

膠封
- NBR

本體
- 切削鋼， 染黑

彈簧
- 不銹鋼

組裝

定位柱可藉由溝槽或內六角來固定及移除。
利用專用工具在溝槽上固定 (頂銷端)

特性

標準彈簧荷重: 無標示

Standard spring load

Heavy spring load

更多資訊

注意事項

特殊的樣式歡迎洽詢。
定位柱經過特別測試，以得知其彈簧的範圍和作用。

參考

相較於 EH 22060.,即 "無密封", 尺寸 l 、彈簧荷重和溫度會有誤差。
螺紋鎖附依需求，請參閱附錄 - 技術數據 -

更多產品

- 定位柱, 有內六角形

圖面

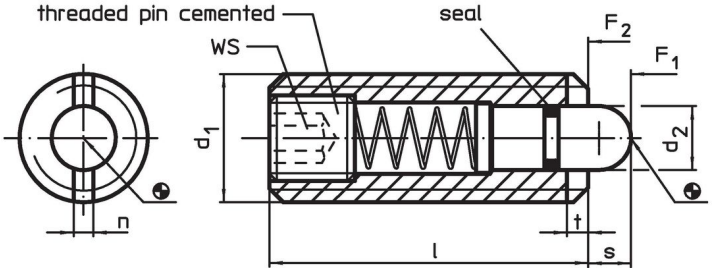

訂單資訊

尺寸					WS	行程	彈簧荷重[1]					品號
d_1	d_2	l	n	t		s	F_1 ~	F_2 ~	min	max.		
[mm]					[mm]	[mm]	[N]		[°C]		[g]	
切削鋼， 標準彈簧荷重												
M12	6	35	2,7	2	4	4	24	50	-30	80	20	22060.0052

[1] 統計平均值

配件

	尺寸					品號
	d_1	b	d	l		
	[mm]				[g]	
用於通過插槽安裝的組裝工具（銷側）						
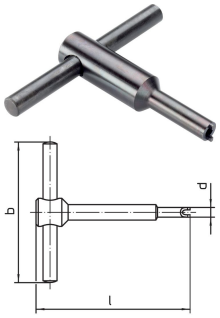	M12	80	9,80	80	72	22060.0912

應用範例

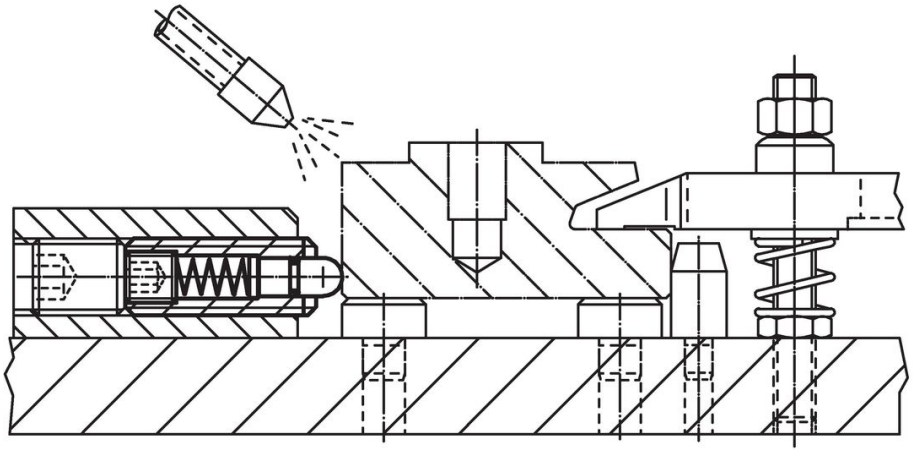

遵守

符合 RoHS
含鉛 - 相容除了例外 6a / 6b / 6c.

含有 >0.1% w/w 的 SVHC 物質
含鉛 - SVHC [REACH] 清單截至 2024 年 1 月 23 日

包含 65 號提案的物質

接觸鉛會導致癌症和生殖危害。 接觸鎳會導致癌症。
https://www.P65Warnings.ca.gov/

不含衝突礦物
本產品不含來自剛果民主共和國或鄰近國家的任何被指定為“衝突礦物”的物質，例如鉭、錫、金或鎢。