定位柱 • 附可移動陶瓷球和槽，不銹鋼 A4

22051.0516

產品描述

適用於定位、供壓或頂舉。

不銹鋼 A4 版本確保最大的耐腐蝕性。

材質

本體
- 不銹鋼 A4，熱處理

軸承
- 塑膠

珠子
- 陶瓷的

彈簧
- 不銹鋼

特性

標準彈簧荷重: 無標示

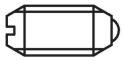

Standard spring load

Heavy spring load

更多資訊

注意事項

特殊的樣式歡迎洽詢。
定位柱經過特別測試，以得知其彈簧的範圍和作用。

參考

螺紋鎖附依需求，請參閱附錄 - 技術數據 -
分度阻力的計算，請參閱附錄 - 技術數據 -

更多產品

- 定位柱, 陶瓷球和槽，不銹鋼A4

圖面

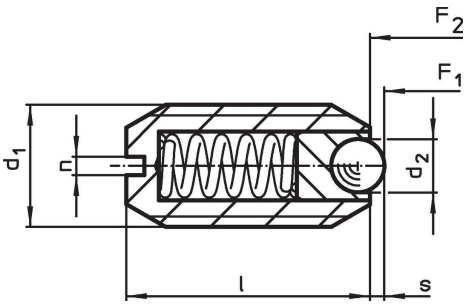

訂單資訊

尺寸				行程	彈簧荷重[1]					品號
d_1	d_2	l	n	s	F_1	F_2	min	max.		
[mm]				[mm]	[N]		[°C]		[g]	
標準彈簧荷重										
M16	8,5	24	2	3,1	38	68	-30	90	19	22051.0516

[1] 統計平均值

應用範例

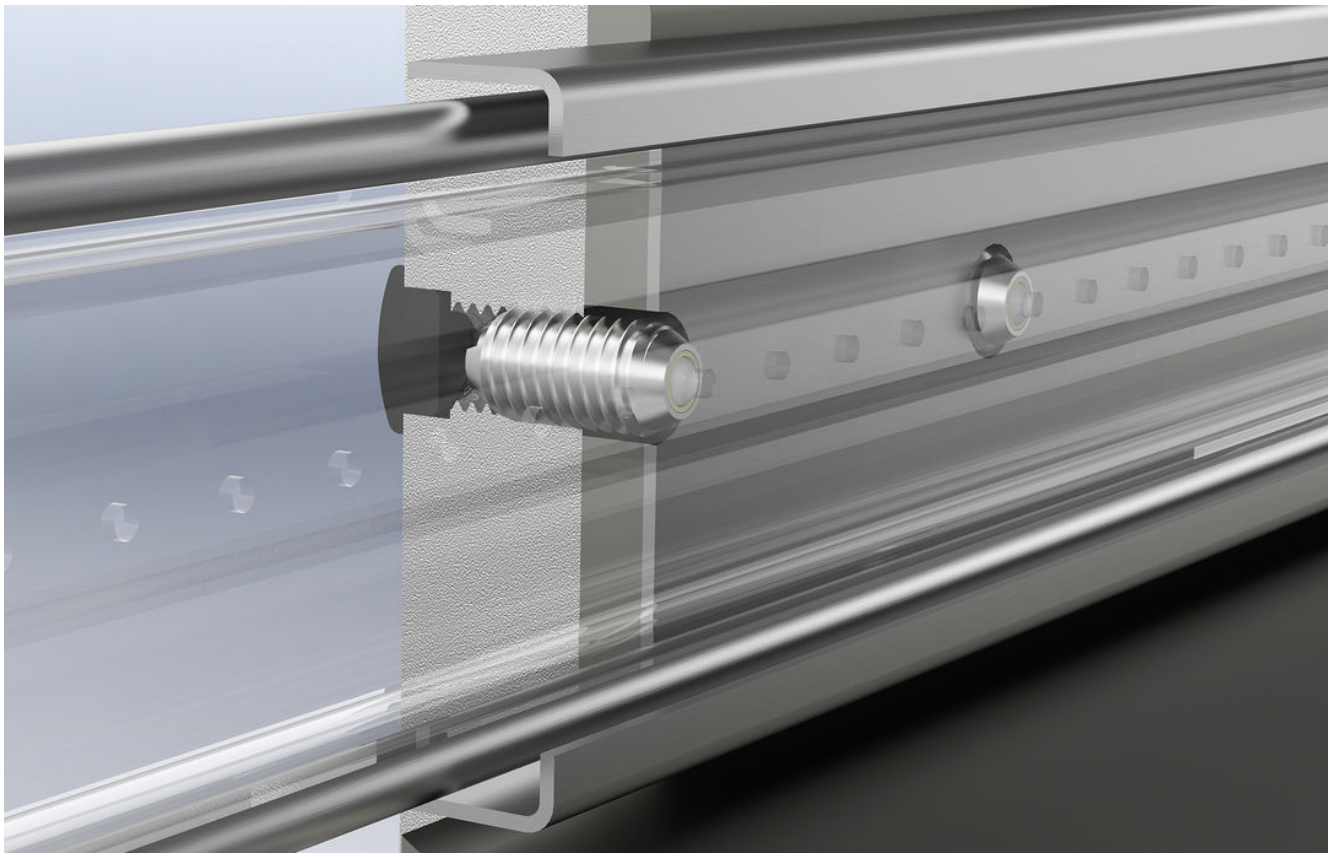

遵守

符合 RoHS
符合指令 2011/65/EU 和指令 2015/863

不含 SVHC 物質
不含超過 0.1% w/w 的 SVHC 物質 - 截至 2024 年 1 月23 日的 SVHC 清單.

不含 65 號提案物質
不包括 65 號提案物質
https://www.P65Warnings.ca.gov/

不含衝突礦物
本產品不含來自剛果民主共和國或鄰近國家的任何被指定為“衝突礦物”的物質，例如鉭、錫、金或鎢。