定位柱 • 塑膠

22040.0006

產品描述

適用於定位、供壓或頂舉。

材質

本體
- 得林藍塑膠 (POM)

珠子
- 不鏽鋼，硬化

彈簧
- 不銹鋼

更多資訊

注意事項

特殊的樣式歡迎洽詢。
定位柱經過特別測試，以得知其彈簧的範圍和作用。

參考

螺紋鎖附依需求，請參閱附錄 - 技術數據 -
分度阻力的計算，請參閱附錄 - 技術數據 -

圖面

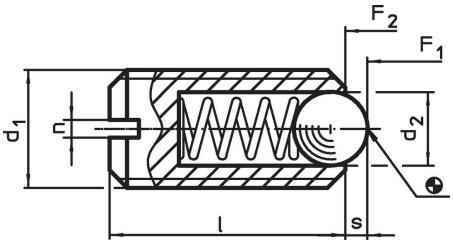

訂單資訊

尺寸				行程	彈簧荷重[1]					品號
d_1	d_2	l	n	s	F_1 ~	F_2 ~	min	max.		
[mm]				[mm]	[N]		[°C]		[g]	
珠子 不鏽鋼										
M6	3,5	14	1	0,9	12	17	-30	50	0,5	22040.0006

[1] 統計平均值

應用範例

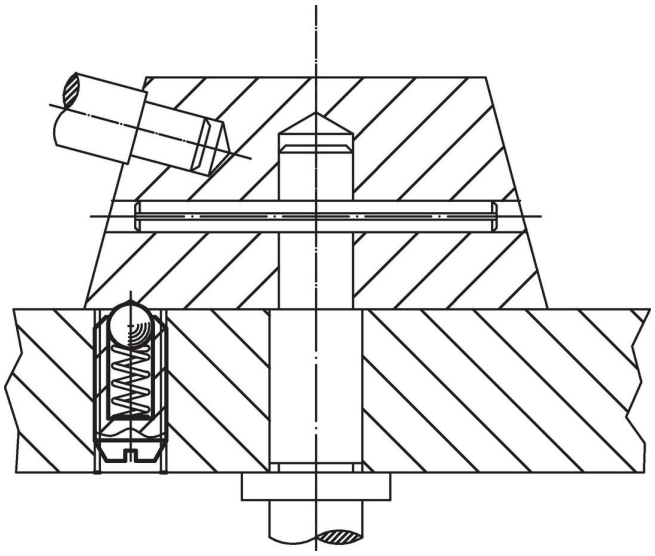

遵守

符合 RoHS
符合指令 2011/65/EU 和指令 2015/863

不含 SVHC 物質
不含超過 0.1% w/w 的 SVHC 物質 - 截至 2024 年 1 月23 日的 SVHC 清單.

不含 65 號提案物質
不包括 65 號提案物質
https://www.P65Warnings.ca.gov/

不含衝突礦物
本產品不含來自剛果民主共和國或鄰近國家的任何被指定為“衝突礦物”的物質，例如鉭、錫、金或鎢。