定位柱 • 有球形和內六角
22030.0048

產品描述

適用於定位、供壓或頂舉。

材質

本體
- 切削鋼， 染黑

珠子
- 軸承鋼，硬化

彈簧
- 不銹鋼

特性

強化彈簧荷重: 以兩條線標示

Standard spring load

Heavy spring load

更多資訊

注意事項

特殊的樣式歡迎洽詢。
定位柱經過特別測試，以得知其彈簧的範圍和作用。

參考

螺紋鎖附依需求，請參閱附錄 - 技術數據 -
分度阻力的計算，請參閱附錄 - 技術數據 -

圖面

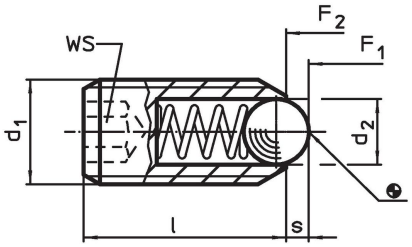

訂單資訊

尺寸			WS	行程	彈簧荷重[1]				品號
d_1	d_2	l		s	F_1 ~	F_2 ~	max.		
[mm]			[mm]	[mm]	[N]		[°C]	[g]	
切削鋼， 增強 彈簧荷重									
M8	4,5	18	4	1,5	36	62	250	4	22030.0048

[1] 統計平均值

應用範例

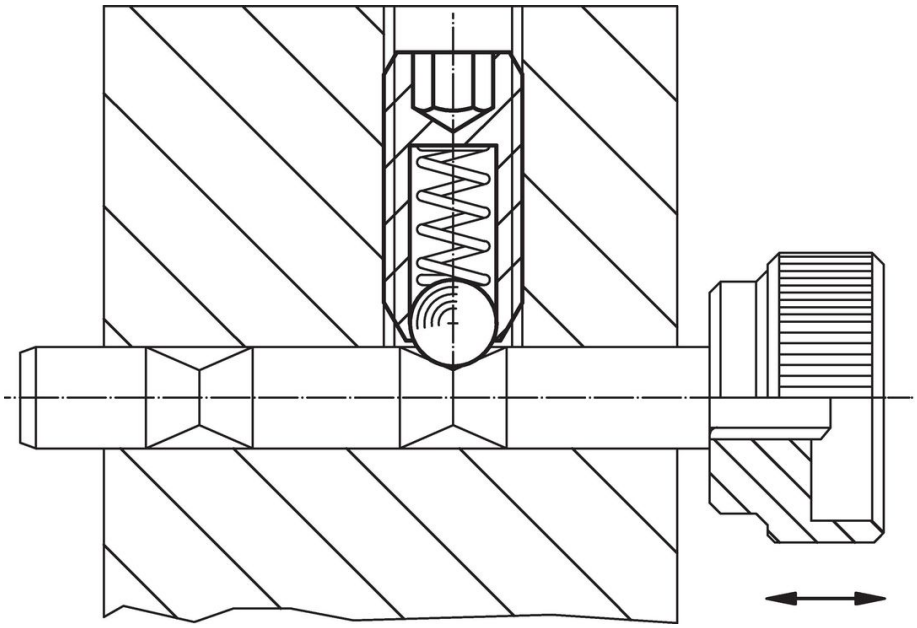

遵守

符合 RoHS
含鉛 - 相容除了例外 6a / 6b / 6c.

含有 >0.1% w/w 的 SVHC 物質
含鉛 - SVHC [REACH] 清單截至 2024 年 1 月 23 日

包含 65 號提案的物質

接觸鉛會導致癌症和生殖危害。 接觸鎳會導致癌症。
https://www.P65Warnings.ca.gov/

不含衝突礦物
本產品不含來自剛果民主共和國或鄰近國家的任何被指定為“衝突礦物”的物質，例如鉭、錫、金或鎢。