連結環

1990.105

產品描述

材質

- 鋼，表面硬化，研磨

圖面

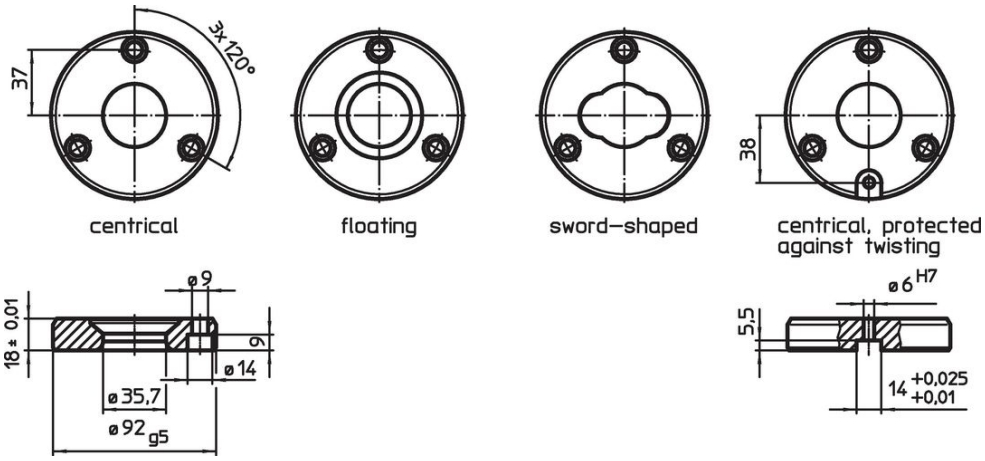

訂單資訊

[g]	品號
中心的	
698	1990.105

應用範例

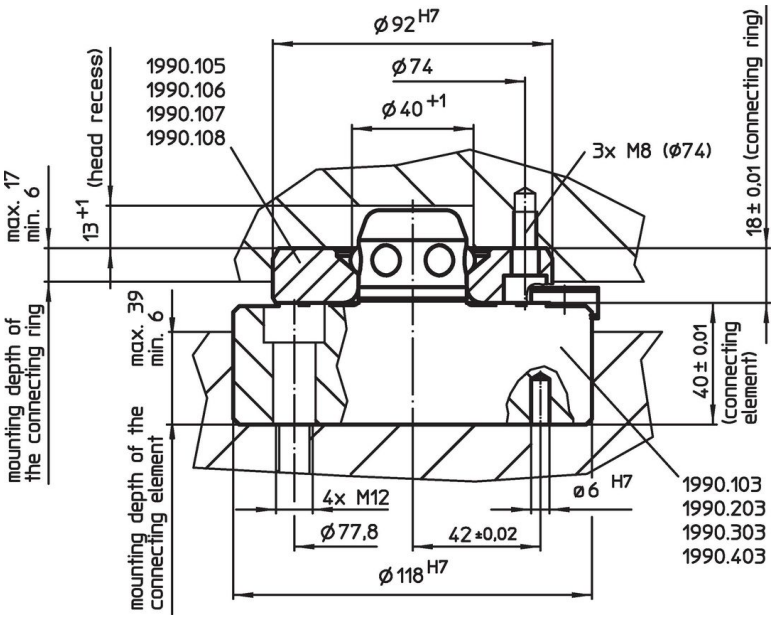

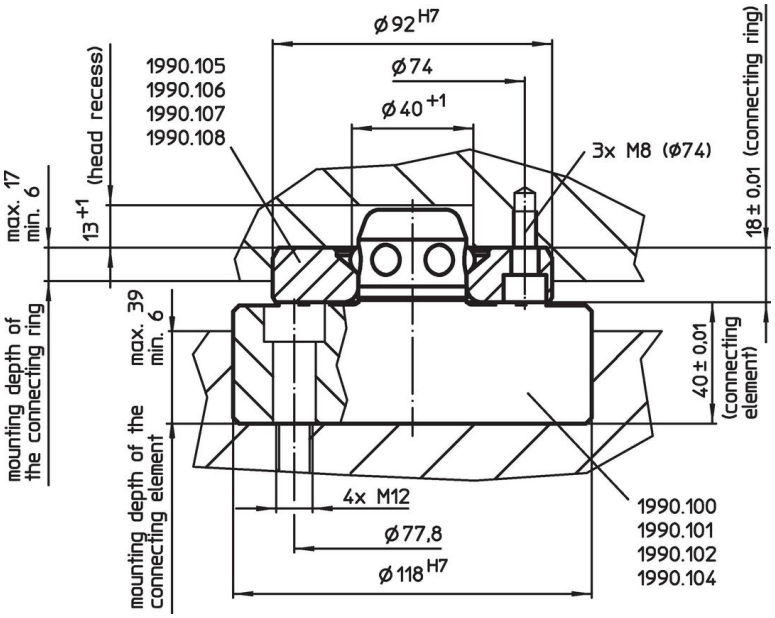
ø92 H7
ø74
ø40 +1
1990.105
1990.106
1990.107
1990.108
3x M8 (ø74)
max. 17
min. 6
13 +1 (head recess)
18 ± 0,01 (connecting ring)
mounting depth of the connecting ring
max. 39
min. 6
40 ± 0,01 (connecting element)
mounting depth of the connecting element
4x M12
ø77,8
ø118 H7
1990.100
1990.101
1990.102
1990.104

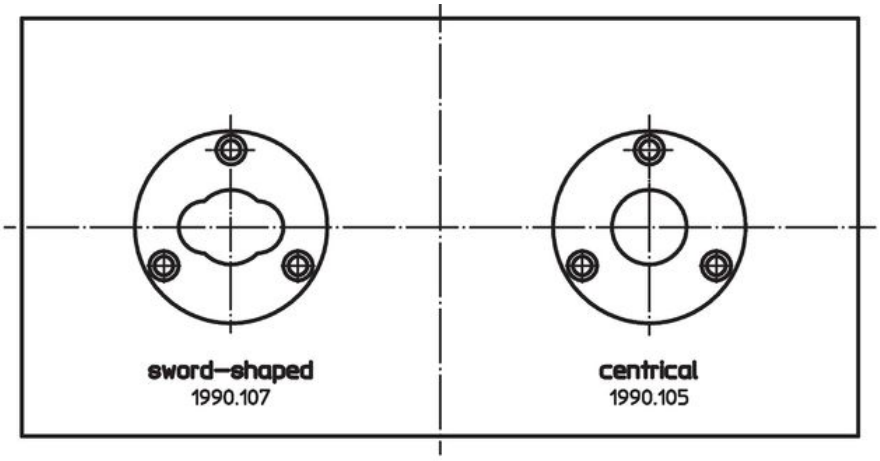

Assembly position of connecting rings independent from distance

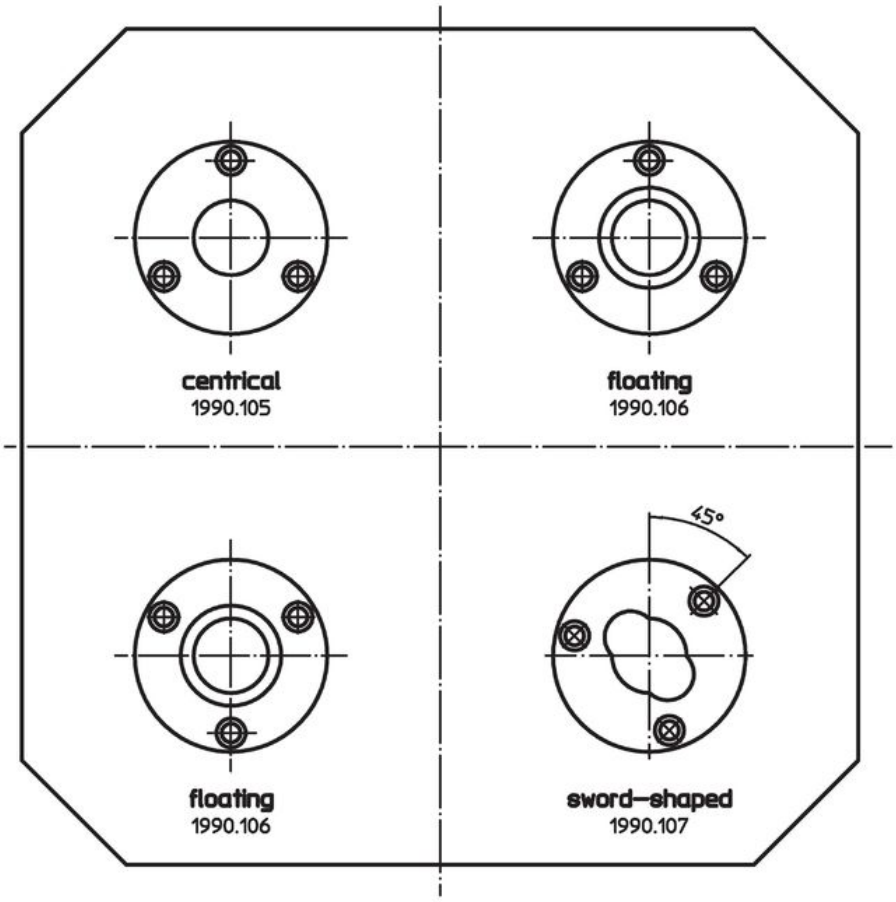

遵守

符合 RoHS
符合指令 2011/65/EU 和指令 2015/863

不含 SVHC 物質
不含超過 0.1% w/w 的 SVHC 物質 - 截至 2024 年 1 月23 日的 SVHC 清單.

不含 65 號提案物質
不包括 65 號提案物質
https://www.P65Warnings.ca.gov/

不含衝突礦物
本產品不含來自剛果民主共和國或鄰近國家的任何被指定為“衝突礦物”的物質，例如鉭、錫、金或鎢。